ETAP 1 - RZUT STROPU NAD PARTEREM ST-1.1

RYSUNEK ZŁOŻENIOWY

SKALA 1:100

UWAGI DO PŁYT KANAŁOWYCH:

1. PRZED PRODUKCJĄ WYMIARY PŁYT KANAŁOWYCH SPRAWDZIĆ NA BUDOWIE. NIE DOPUSZCZA SIĘ MONTAŻU PŁYT Z OPARCIEM MNIEJSZYM OD 60MM. W PRZYPADKU OPARCIA MNIEJSZEGO OD 60mm NALEŻY PODSTEMPLOWAĆ PŁYTĘ DO CZASU OSIĄGNIECIA PEŁNEJ WYTRZYMAŁOŚCI BETONU WIEŃCA.
2. PŁYTY KANAŁOWE W MIEJSCU PRZEJŚĆ INSTALACYJNYCH PRZEZ ŚCIANY WYMAGAJĄ STEMPLOWANIA DO MOMENTU OSIĄGNIECIA PEŁNEJ WYTRZYMAŁOŚCI BETONU WIEŃCA.
3. BETON WIEŃCÓW ORAZ PASM MONOLITYCZNYCH C30/37 XS1, XC1, OTULINA 35MM. STAL B500B/A.
4. WSZELKIE DODATKOWE OTWORY W STROPACH KONSULTOWAĆ Z PROJEKTANTEM SKILLSGROUP.

LEGENDA

- D.r.D. - dolna rzędna otworu drzwiowego
- G.r.D. - górna rzędna otworu drzwiowego
- D.r.O. - dolna rzędna otworu okiennego
- G.r.O. - górna rzędna otworu okiennego
- D.r.I. - dolna rzędna otworu/ elementu
- G.r.I. - górna rzędna otworu/ elementu
- strop monolityczny
- ściana / element żelbetowy
- przebicie ściany/ otwór
- dylatacja 2 cm

DETAL 1-OPARCIE HC 230 NA BELCE B 1.10

SKALA 1:25

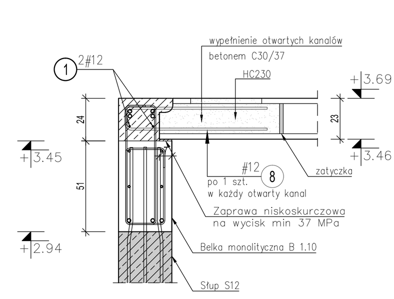

DETAL 2-OPARCIE HC 230 NA WSPORNIKU 25x25 cm

SKALA 1:25

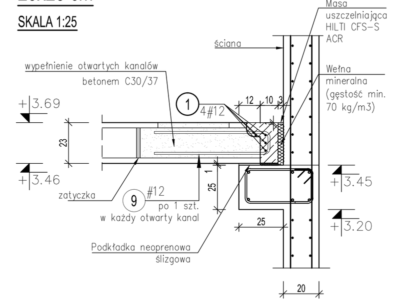

DETAL 3 - OPARCIE HC 230 NA WSPORNIKU 15x20 cm

SKALA 1:25

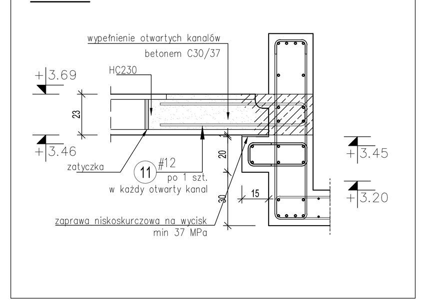

DETAL 4 - OPARCIE HC 230 I STROPU MONOLITYCZNEGO NA ŚCIANIE 20 cm

SKALA 1:25

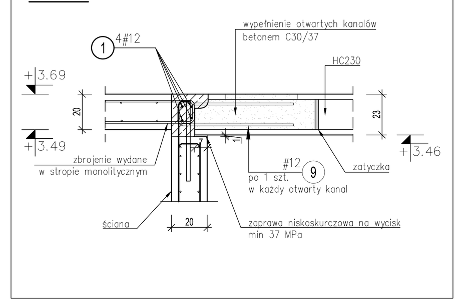

DETAL 5 - OPARCIE HC 230 NA ŚCIANIE 20 cm

SKALA 1:25

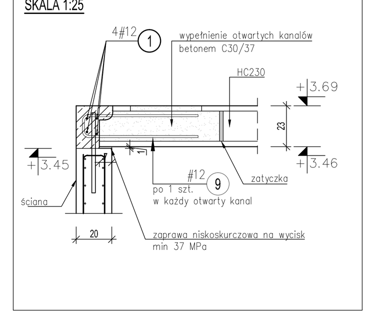

DETAL 6 - OPARCIE HC 230 NA ŚCIANIE 25 cm

SKALA 1:25

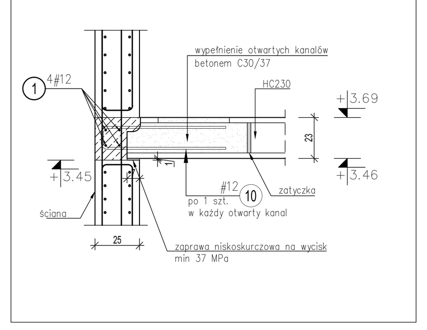

DETAL 7 - DOZBROJENIA T-WYCIĘCIA W HC 230 NA STYKU ZE ŚCIANĄ

SKALA 1:25

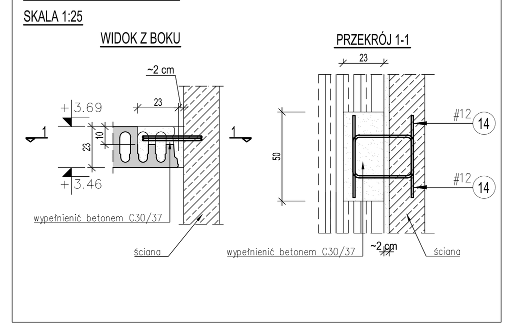

DETAL 8 - DOZBROJENIA T-WYCIĘCIA W HC 230 NA STYKU Z PAŚMEM MONOLITYCZNYM

SKALA 1:25

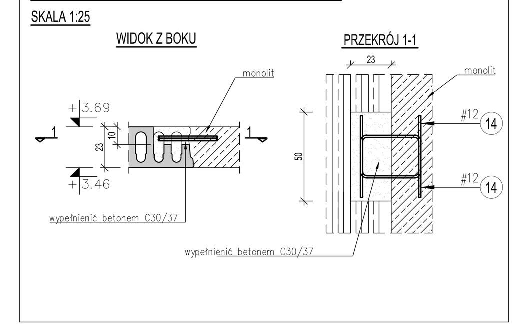

DETAL 9 - OPARCIE NA WYMIANIE PRZY DYLATACJI

SKALA 1:25

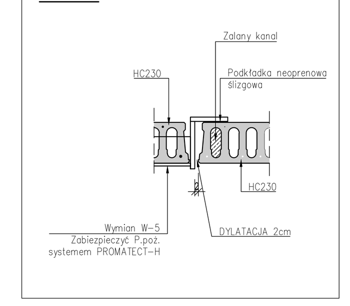

DETAL 10 - DYLATACJA

SKALA 1:25

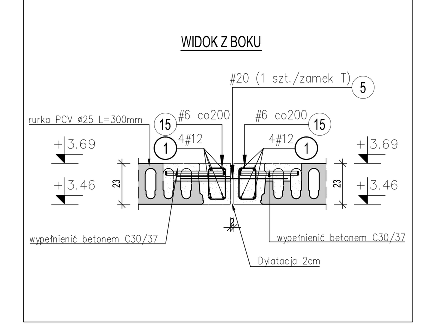

DETAL 11 - OPARCIE NA WYMIANIE

SKALA 1:25

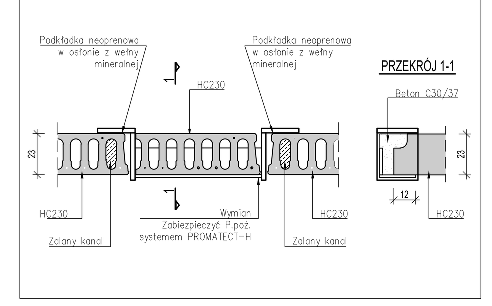

DETAL 12 - WYPEŁNIENIE PASMA MONOLITYCZNEGO

SKALA 1:25

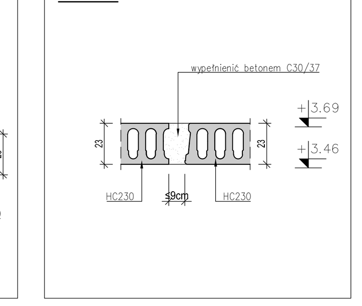

DETAL 13 - CIĄGŁOŚCI WIEŃCÓW

SKALA 1:25

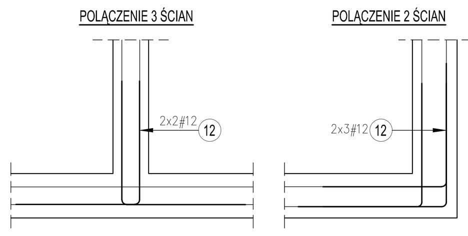

DETAL 14 - OPARCIE NA KĄTOWNIKU K2

SKALA 1:25

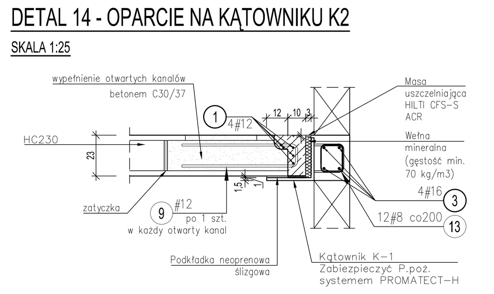

DETAL 15 - WYPEŁNIENIE PASMA MONOLITYCZNEGO

SKALA 1:25

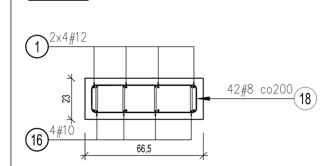

UWAGA: PASMO MONOLITYCZNE ZAKOTWIĆ W WIEŃCU 4 #10 POZ.16 PO OBU STRONACH PASMA MONOLITYCZNEGO

DETAL 16 - WYPEŁNIENIE PASMA MONOLITYCZNEGO

SKALA 1:25

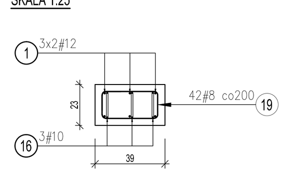

UWAGA: PASMO MONOLITYCZNE ZAKOTWIĆ W WIEŃCU 3 #10 POZ.16 PO OBU STRONACH PASMA MONOLITYCZNEGO

DETAL 17 - WYPEŁNIENIE PASMA MONOLITYCZNEGO

SKALA 1:25

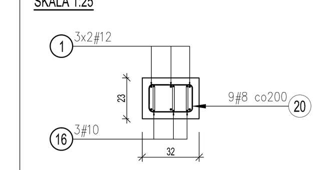

UWAGA: PASMO MONOLITYCZNE ZAKOTWIĆ W WIEŃCU 3 #10 POZ.16 PO OBU STRONACH PASMA MONOLITYCZNEGO

DETAL 18 - WYPEŁNIENIE PASMA MONOLITYCZNEGO

SKALA 1:25

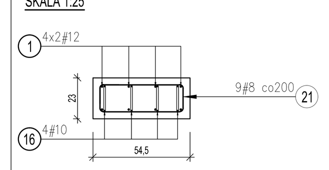

UWAGA: PASMO MONOLITYCZNE ZAKOTWIĆ W WIEŃCU 4 #10 POZ.16 PO OBU STRONACH PASMA MONOLITYCZNEGO

DETAL 19- WYPEŁNIENIE PASMA MONOLITYCZNEGO

SKALA 1:25

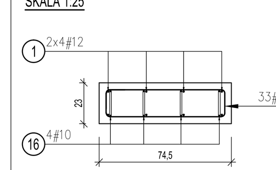

UWAGA: PASMO MONOLITYCZNE ZAKOTWIĆ W WIEŃCU 4 #10 POZ.16 PO OBU STRONACH PASMA MONOLITYCZNEGO

DETAL 20 - ZBROJENIE MONOLITU

SKALA 1:25

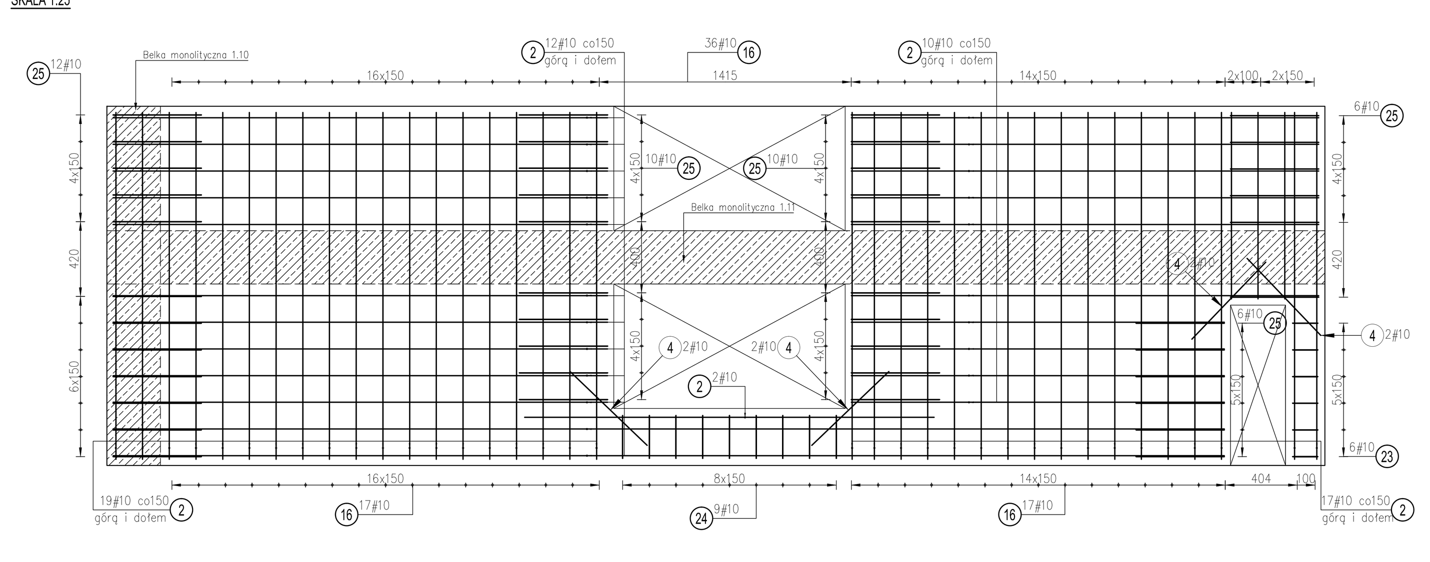

DETAL 21 - ZBROJENIE MONOLITU

SKALA 1:25

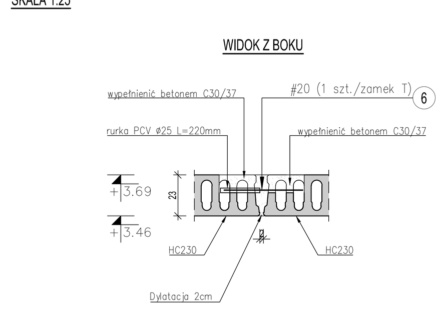

DETAL 22 - ZBROJENIE MONOLITU

SKALA 1:25

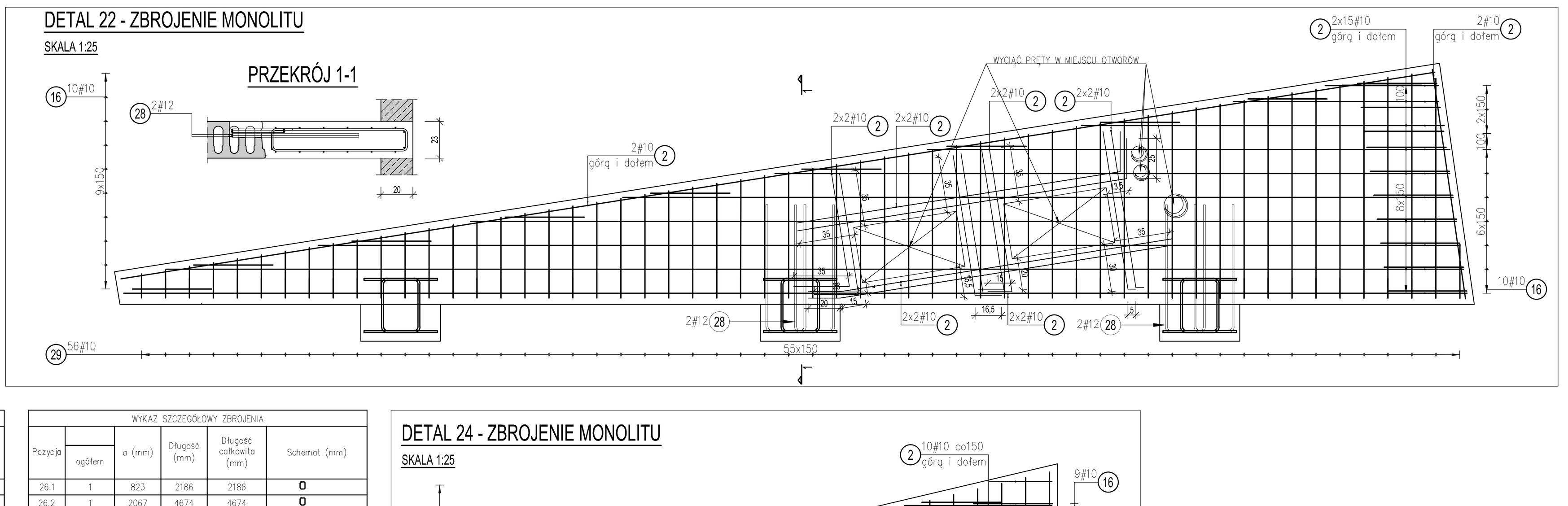

DETAL 23 - ZBROJENIE MONOLITU

SKALA 1:25

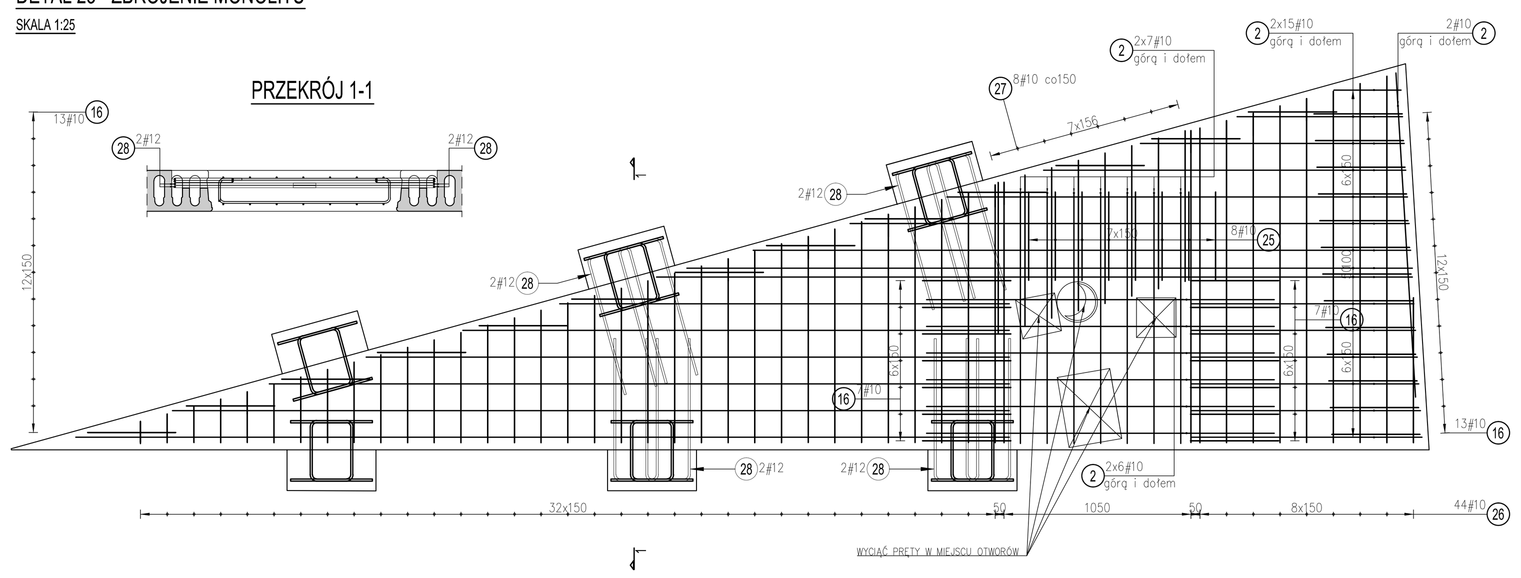

DETAL 24 - ZBROJENIE MONOLITU

SKALA 1:25

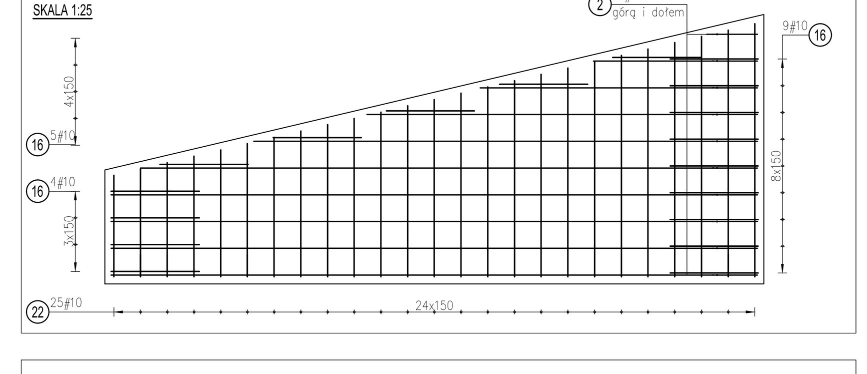

DETAL 25 - ZBROJENIE MONOLITU

SKALA 1:25

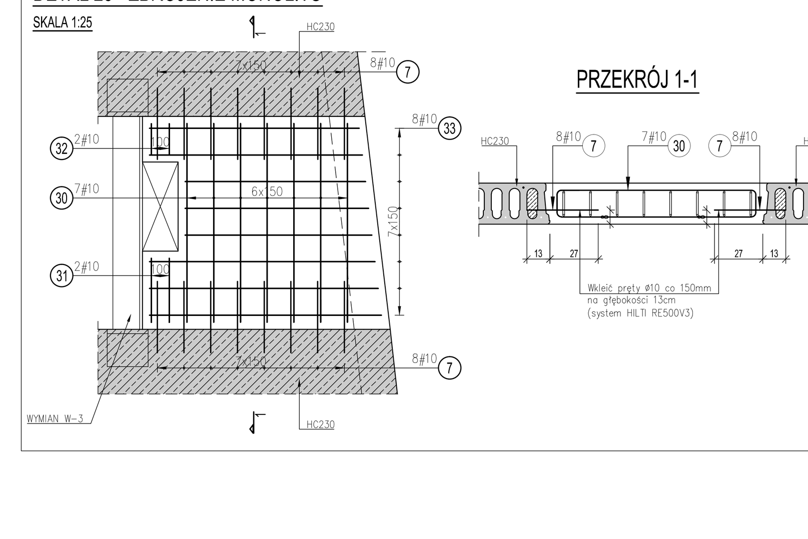

WYKAZ STALI ZBROJENIOWEJ DLA 1 ELEMENTU

Pozycja	Średnica	Długość (mm)	ogółem	# 6	# 8	# 10	# 12	# 16	# 20	Schemat (mm)
1	12	1263000	1				1263,00			DŁUŻYCA
2	10	620000	1			620,00				DŁUŻYCA
3	16	2500	8					20,00		
4	10	600	8			4,80				
5	20	600	2						1,20	
6	20	440	2						0,88	
7	10	400	16			6,40				
8	12	1730	28				48,44			
9	12	1430	222				317,46			
10	12	1530	214				327,42			
11	12	1780	12				21,36			
12	12	1400	80				112,00			
13	8	800	24		19,20					
14	12	1040	90				93,60			
15	6	740	58	42,92						
16	10	1160	180			208,80				
17	8	1890	33		62,37					
18	8	1730	42		72,66					
19	8	1180	42		49,56					
20	8	1040	18		18,72					
21	8	1490	9		13,41					
22	10	2548 *	25			63,70				
23	10	840	6			5,04				
24	10	1080	9			9,72				
25	10	1140	52			59,28				
26	10	2614 *	44			115,02				
27	10	1840	8			14,72				
28	12	1850	12				22,20			
29	10	2119 *	56			118,66				
30	10	2830	7			19,81				
31	10	1320	2			2,64				
32	10	950	2			1,90				
33	10	2887 *	8			23,10				
Długość wg średnic (m)				42,92	235,92	1273,59	2205,48	20,00	2,08	
Masa jednostkowa pręta (kg/m)				0,22	0,40	0,62	0,89	1,58	2,47	
Masa łączna wg średnic (kg)				9,53	93,19	785,80	1958,47	31,60	5,14	
Ogółem (kg)				2883,72						

* Średnia długość

WYKAZ SZCZEGÓŁOWY ZBROJENIA

Pozycja	ogółem	a (mm)	Długość (mm)	Długość całkowita (mm)	Schemat (mm)
22.1	1	580	1700	1700	
22.2	1	615	1770	1770	
22.3	1	650	1840	1840	
22.4	1	686	1912	1912	
22.5	1	721	1982	1982	
22.6	1	757	2054	2054	
22.7	1	792	2124	2124	
22.8	1	827	2194	2194	
22.9	1	863	2266	2266	
22.10	1	898	2336	2336	
22.11	1	933	2406	2406	
22.12	1	969	2478	2478	
22.13	1	1004	2548	2548	
22.14	1	1040	2620	2620	
22.15	1	1075	2690	2690	
22.16	1	1110	2760	2760	
22.17	1	1146	2832	2832	
22.18	1	1181	2902	2902	
22.19	1	1217	2974	2974	
22.20	1	1252	3044	3044	
22.21	1	1287	3114	3114	
22.22	1	1323	3186	3186	
22.23	1	1358	3256	3256	
22.24	1	1393	3326	3326	
22.25	1	1429	3398	3398	
Ogółem: (mm)				63712	

UWAGA: MINIMALNA DŁUGOŚĆ ZAKŁADÓW PRĘTÓW WIEŃCOWYCH 60 CM. SĄSIADUJĄCE ZAKŁADY PRĘTÓW PRZESUNĄĆWZGLĘDEM SIEBIE MINIMUM 1 M.

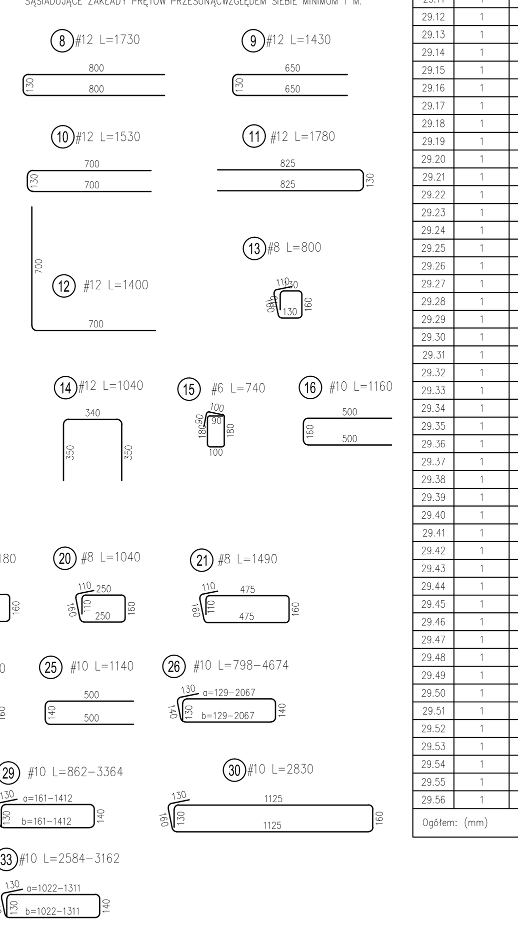

WYKAZ SZCZEGÓŁOWY ZBROJENIA

Pozycja	ogółem	a (mm)	Długość (mm)	Długość całkowita (mm)	Schemat (mm)
29.1	1	346	1232	1232	
29.2	1	1384	3308	3308	
29.3	1	1412	3364	3364	
29.4	1	1389	3318	3318	
29.5	1	1365	3270	3270	
29.6	1	1341	3222	3222	
29.7	1	1318	3176	3176	
29.8	1	1294	3128	3128	
29.9	1	1271	3082	3082	
29.10	1	1247	3034	3034	
29.11	1	1223	2986	2986	
29.12	1	1200	2940	2940	
29.13	1	1176	2892	2892	
29.14	1	1153	2846	2846	
29.15	1	1129	2798	2798	
29.16	1	1105	2750	2750	
29.17	1	1082	2704	2704	
29.18	1	1058	2656	2656	
29.19	1	1034	2608	2608	
29.20	1	1011	2562	2562	
29.21	1	987	2514	2514	
29.22	1	964	2468	2468	
29.23	1	940	2420	2420	
29.24	1	916	2372	2372	
29.25	1	893	2326	2326	
29.26	1	869	2278	2278	
29.27	1	846	2232	2232	
29.28	1	822	2184	2184	
29.29	1	798	2136	2136	
29.30	1	775	2090	2090	
29.31	1	751	2042	2042	
29.32	1	727	1994	1994	
29.33	1	704	1948	1948	
29.34	1	680	1900	1900	
29.35	1	657	1854	1854	
29.36	1	633	1806	1806	
29.37	1	609	1758	1758	
29.38	1	586	1712	1712	
29.39	1	562	1664	1664	
29.40	1	538	1616	1616	
29.41	1	515	1570	1570	
29.42	1	491	1522	1522	
29.43	1	468	1476	1476	
29.44	1	444	1428	1428	
29.45	1	420	1380	1380	
29.46	1	397	1334	1334	
29.47	1	373	1286	1286	
29.48	1	350	1240	1240	
29.49	1	326	1192	1192	
29.50	1	302	1144	1144	
29.51	1	279	1098	1098	
29.52	1	255	1050	1050	
29.53	1	231	1002	1002	
29.54	1	208	956	956	
29.55	1	184	908	908	
29.56	1	161	862	862	
Ogółem: (mm)				118638	

WYKAZ SZCZEGÓŁOWY ZBROJENIA

Pozycja	ogółem	a (mm)	Długość (mm)	Długość całkowita (mm)	Schemat (mm)
26.1	1	823	2186	2186	
26.2	1	2067	4674	4674	
26.3	1	2025	4590	4590	
26.4	1	1984	4508	4508	
26.5	1	1942	4424	4424	
26.6	1	1901	4342	4342	
26.7	1	1859	4258	4258	
26.8	1	1818	4176	4176	
26.9	1	1776	4092	4092	
26.10	1	1762	4064	4064	
26.11	1	1472	3484	3484	
26.12	1	1458	3456	3456	
26.13	1	1416	3372	3372	
26.14	1	1375	3290	3290	
26.15	1	1333	3206	3206	
26.16	1	1292	3124	3124	
26.17	1	1250	3040	3040	
26.18	1	1209	2958	2958	
26.19	1	1167	2874	2874	
26.20	1	1126	2792	2792	
26.21	1	1084	2708	2708	
26.22	1	1043	2626	2626	
26.23	1	1001	2542	2542	
26.24	1	960	2460	2460	
26.25	1	918	2376	2376	
26.26	1	877	2294	2294	
26.27	1	835	2210	2210	
26.28	1	794	2128	2128	
26.29	1	752	2044	2044	
26.30	1	711	1962	1962	
26.31	1	669	1878	1878	
26.32	1	628	1796	1796	
26.33	1	586	1712	1712	
26.34	1	545	1630	1630	
26.35	1	503	1546	1546	
26.36	1	461	1462	1462	
26.37	1	420	1380	1380	
26.38	1	378	1296	1296	
26.39	1	337	1214	1214	
26.40	1	295	1130	1130	
26.41	1	254	1048	1048	
26.42	1	212	964	964	
26.43	1	171	882	882	
26.44	1	129	798	798	
Ogółem: (mm)				114996	

WYKAZ SZCZEGÓŁOWY ZBROJENIA

Pozycja	ogółem	a (mm)	Długość (mm)	Długość całkowita (mm)	Schemat (mm)
33.1	1	1311	3162	3162	
33.2	1	1293	3126	3126	
33.3	1	1275	3090	3090	
33.4	1	1057	2654	2654	
33.5	1	1039	2618	2618	
33.6	1	1022	2584	2584	
33.7	1	1204	2948	2948	
33.8	1	1186	2912	2912	
Ogółem: (mm)				23094	

UWAGI:

1. Rysunek rozpatrywać łącznie z rysunkami złożeniowymi oraz proj. architektonicznym.
2. Wszystkie wymiary podano w [mm].
3. Wszelkie zmiany należy konsultować z projektantem.

REWIZJA:	OPIS ZMIAN:	DATA:	PODPIS:
0	PIERWSZE WYDANIE	10.2021	S.K.
1	AKTUALIZACJA RYSUNKU	12.2021	S.K.
2	AKTUALIZACJA OTWORÓW	04.2022	J.B.
3	DODANIE WYMIANÓW ŻELBETOWYCH WŻ-1	06.2022	J.B.

PRAWA AUTORSKIE ZASTRZEZONE:
Wykorzystywanie, kopiowanie i rozpowszechnianie dokumentacji bez zgody jednostki projektowej - zabronione. Projektant zastrzega sobie prawo wprowadzania zmian.

FAZA: **PROJEKT WYKONAWCZY**

NAZWA I ADRES PROJEKTU:
Budowa budynku laboratoryjno-biurowo-warsztatowego i obiektów towarzyszących
ul. Roberta de Plelo w Gdańsku, dz. nr ew. 41 ob. 073 oraz dz. sąsiednich n2 30/2,31,40 i 42 ob.073

INWESTOR:
UNIWERSYTET MORSKI W GDYNI
UL. MORSKA 81-87, GDYNIA 81-225

JEDNOSTKA PROJEKTOWA:
SKILLS GROUP

	IMIĘ I NAZWISKO	UPRAWNIENIA:	PODPIS:
PROJEKTANT:	MGR INŻ. DARIUSZ CZEPLINA	POM/0112/POOK/08 upr. bud. do projektowania bez ograniczeń w spec. konst.-bud.	
OPRACOWAŁ:	INŻ. SVITLANA KUZMA		
OPRACOWAŁ:			
SPRAWDZIŁ:	MGR INŻ. ARKADIUSZ BIS	POM/0007/PBKb/18 upr. bud. do projektowania bez ograniczeń w spec. konst.-bud.	

DATA: 10.2021 | SKALA: 1:100/25 | FORMAT: 1200 x 841

TREŚĆ RYSUNKU:

ETAP 1 - STROP ST-1.1 PŁYTY HC

Projekt	Faza	Branża	Typ	Poziom	Numer	Rewizja
SK_163	PW	S	G	00	1.100	03

NAZWA PLIKU :SK_163_PW_S_G-1.100-RZUT STROPU ST_1.1 PŁYTY HC-REW_03_ODDYMIANIE.dwg