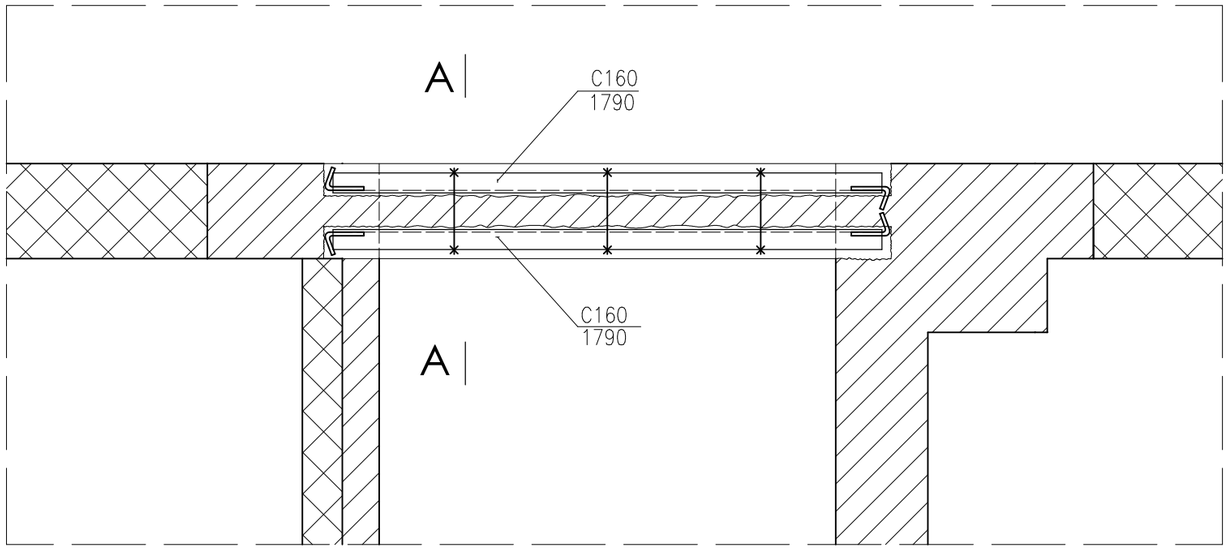

A-A

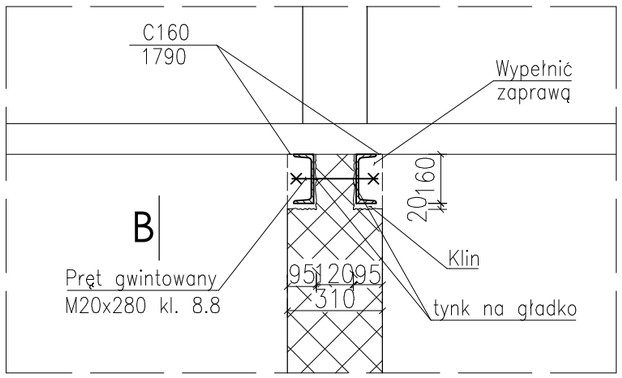

B-B

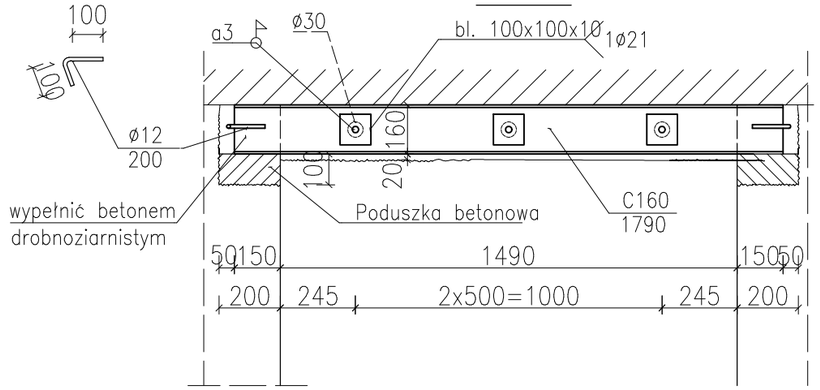

UWAGI:
1. Wymiary podano w mm.
2. Wszystkie wymiary zweryfikować na budowie.
3. Rysunki rozpatrywać łącznie z częścią opisową.

Rysunek podlega ochronie prawnej zgodnie z zapisami Ustawy z dnia 04.02.1994 o Prawie autorskim i prawach pokrewnych. Powielanie oraz wykorzystanie rysunku bez zgody autora jest zabronione.

"ARCUS" S.C. 43-190 Mikołów ul. Wolności 15
tel./fax 032 322-50-05, 0-691-371-388

INWESTOR:	**SZPITAL SPECJALISTYCZNY W CHORZOWIE** ul. Zjednoczenia 10, 41-400 Chorzów			
LOKALIZACJA INWESTYCJI:	Szpital Specjalistyczny w Chorzowie, Budynek Hepatologii ul. Zjednoczenia 10, 41-400 Chorzów, dz. nr 4561/247			
TEMAT:	PBW ZMIANY SPOSOBU UŻYTKOWANIA WRAZ Z PRZEBUDOWĄ ISTNIEJĄCYCH POMIESZCZEŃ W BUDYNKU PORADNI DLA POTRZEB PORADNI PULMONOLOGII i FTYZJATRII PRZY UL. ZJEDNOCZENIA 10 W CHORZOWIE			
PROJEKTOWAŁ:	mgr inż. Adrian GARCORZ	SLK/1988/ POOK/07		DATA: 01.2020
SPRAWDZIŁ:	mgr inż. Sebastian MOROŃ	SLK/2862/ PWOK/10		SKALA: 1:100
NAZWA RYSUNKU:	**BELKA NADPROŻOWA N3**			NR RYS.: **KON-3**