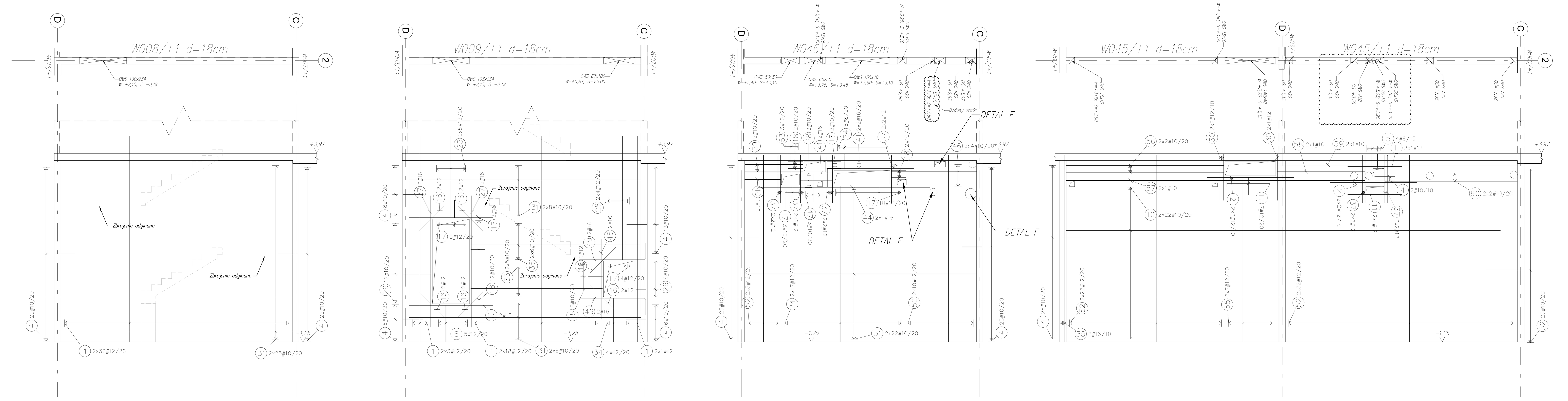

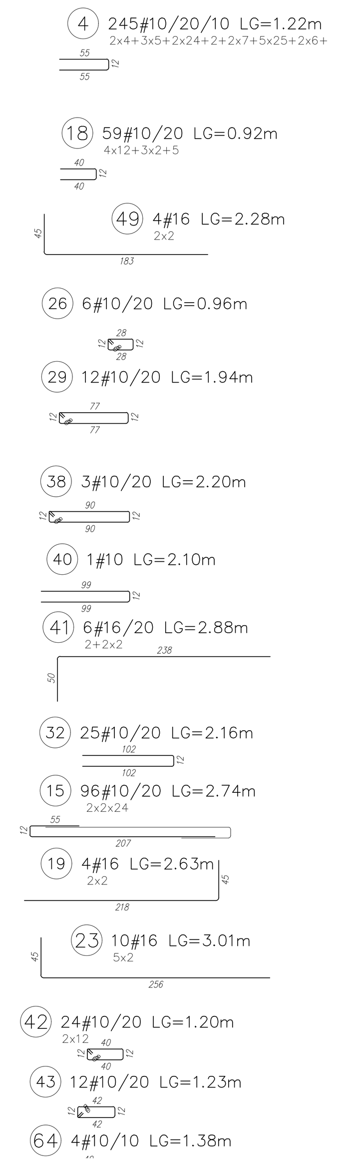

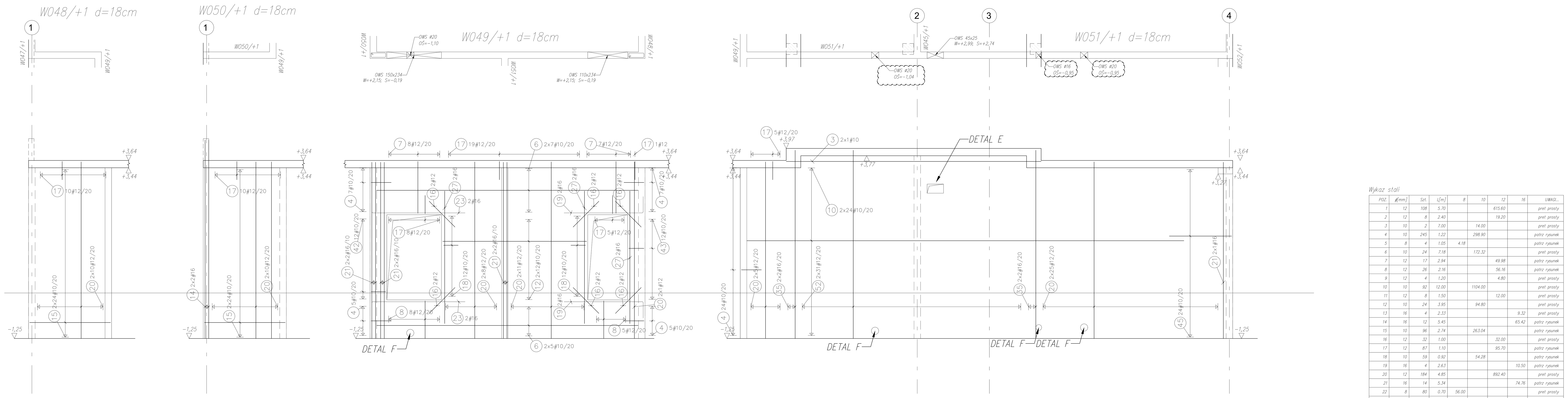

dla ściany 18cm

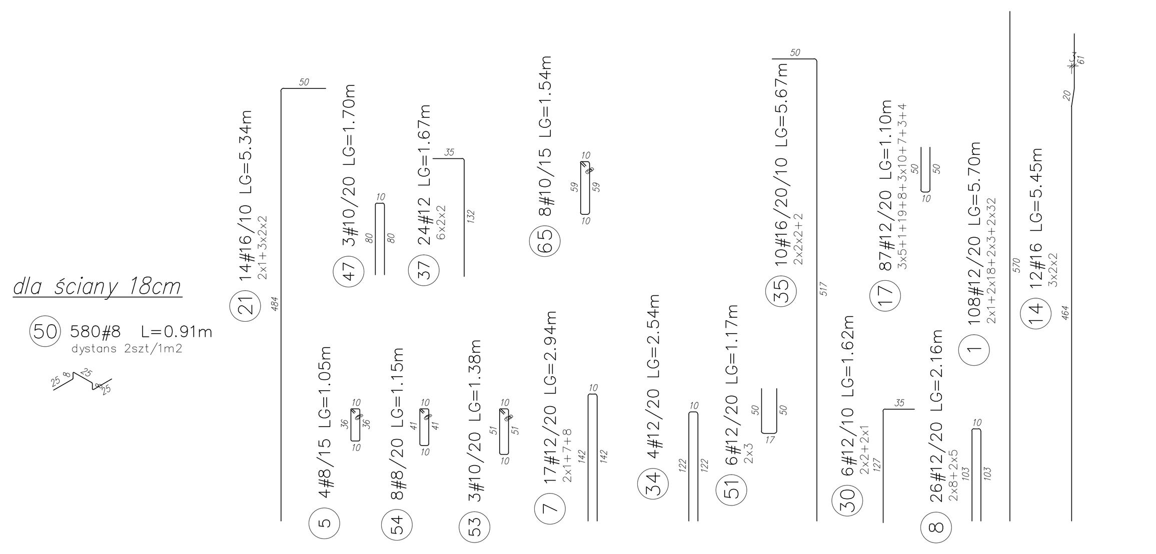

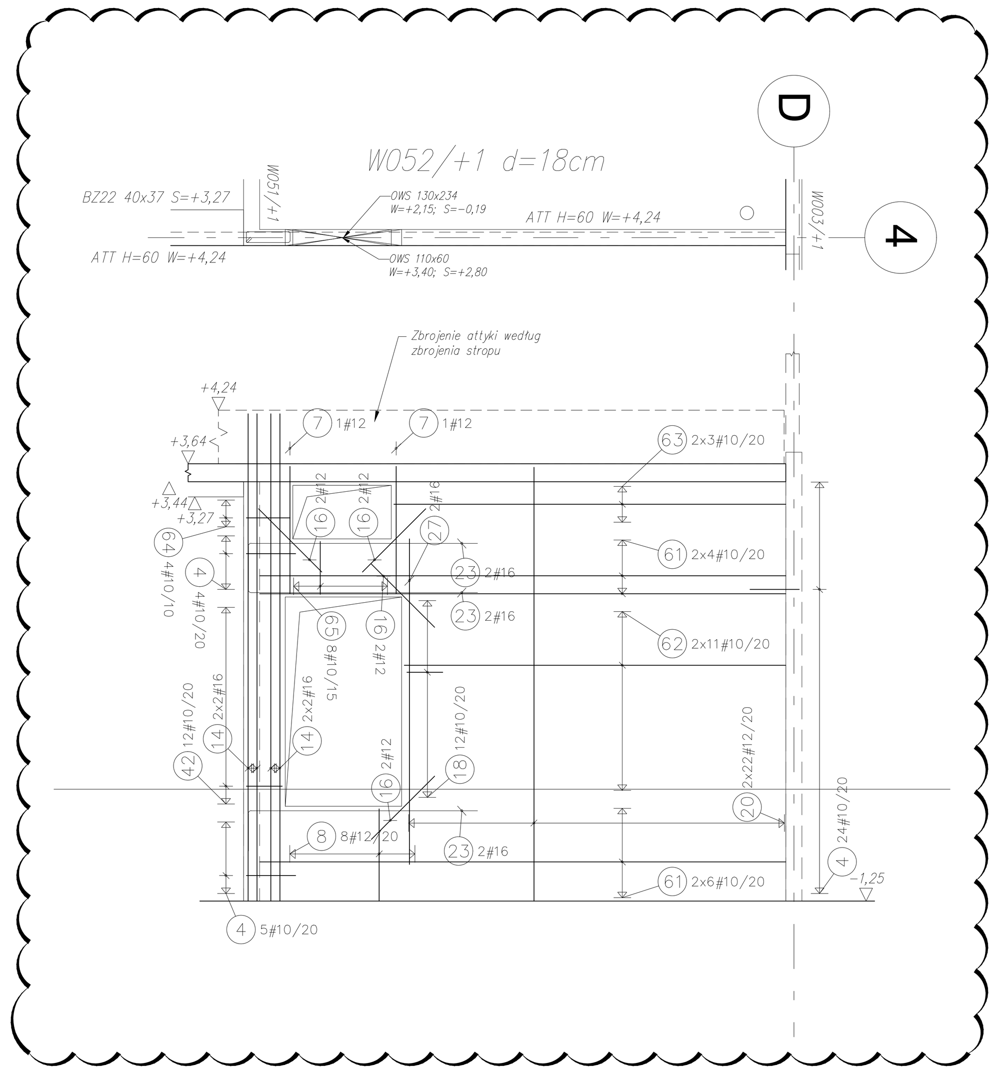

DETAL E
SKALA 1:50

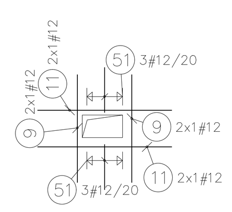

DETAL F
SKALA 1:25
(dla małych otworów prostokatnych i okrągłych)

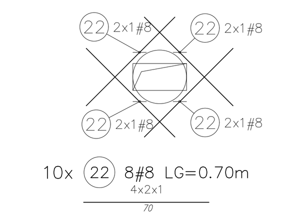

Wykaz stali

POZ.	∅[mm]	Szt.	L[m]	8	10	12	16	UWAGI...
1	12	108	5.70			615.60		pret prosty
2	12	8	2.40			19.20		pret prosty
3	10	2	7.00		14.00			pret prosty
4	10	245	1.22		298.90			patrz rysunek
5	8	4	1.05	4.18				patrz rysunek
6	10	24	7.18		172.32			pret prosty
7	12	17	2.94			49.98		patrz rysunek
8	12	26	2.16			56.16		patrz rysunek
9	12	4	1.20			4.80		pret prosty
10	10	92	12.00		1104.00			pret prosty
11	12	8	1.50			12.00		pret prosty
12	10	24	3.95		94.80			pret prosty
13	16	4	2.33				9.32	pret prosty
14	16	12	5.45				65.42	patrz rysunek
15	10	96	2.74		263.04			patrz rysunek
16	12	32	1.00			32.00		pret prosty
17	12	87	1.10			95.70		patrz rysunek
18	10	59	0.92		54.28			patrz rysunek
19	16	4	2.63				10.50	patrz rysunek
20	12	184	4.85			892.40		pret prosty
21	16	14	5.34				74.76	patrz rysunek
22	8	80	0.70	56.00				pret prosty
23	16	10	3.01				30.10	patrz rysunek
24	12	34	4.32			146.88		pret prosty
25	12	10	2.27			22.70		pret prosty
26	10	6	0.96		5.74			patrz rysunek
27	16	12	3.64				43.68	pret prosty
28	12	8	3.42			27.36		pret prosty
29	10	12	1.94		23.23			patrz rysunek
30	12	6	1.62			9.72		patrz rysunek
31	10	122	6.40		780.80			pret prosty
32	10	25	2.16		54.00			patrz rysunek
33	10	10	3.64		36.40			pret prosty
34	12	4	2.54			10.16		patrz rysunek
35	16	10	5.67				56.70	patrz rysunek
36	10	12	4.67		56.04			pret prosty
37	12	24	1.67			40.08		patrz rysunek
38	10	3	2.20		6.59			patrz rysunek
39	10	2	1.60		3.20			pret prosty
40	10	1	2.10		2.10			patrz rysunek
41	16	6	2.88				17.28	patrz rysunek
42	10	24	1.20		28.70			patrz rysunek
43	10	12	1.23		14.71			patrz rysunek
44	16	2	4.75				9.50	pret prosty
45	10	24	1.71		41.04			pret prosty
46	10	8	2.36		18.88			pret prosty
47	10	3	1.70		5.10			patrz rysunek
48	16	2	2.20				4.40	pret prosty
49	16	4	2.28				9.12	patrz rysunek
50	8	580	Lsr0.91	527.80				patrz rysunek
51	12	6	1.17			7.02		patrz rysunek
52	12	200	5.17			1034.00		pret prosty
53	10	3	1.38		4.13			patrz rysunek
54	8	8	1.15	9.17				patrz rysunek
55	12	14	4.57			63.98		pret prosty
56	10	4	4.36		17.44			pret prosty
57	10	2	8.25		16.50			pret prosty
58	10	2	2.43		4.86			pret prosty
59	10	2	6.65		13.30			pret prosty
60	10	4	3.66		14.64			pret prosty
61	10	20	5.88		117.60			pret prosty
62	10	22	4.27		93.83			pret prosty
63	10	6	4.38		26.28			pret prosty
64	10	4	1.38		5.50			patrz rysunek
65	10	8	1.54		12.29			patrz rysunek
			[m]	597.15	3404.24	3139.74	330.78	suma dlugosci
			[kg/m]	0.395	0.617	0.888	1.58	ciezar jedn.
			[kg]	235.88	2100.42	2788.09	522.64	ciezar sum.
			[kg]			5647.02		ciezar calk.

REWIZJA

NR	DATA	ZAKRES ZMIANY
01	08.05.2020	Aktualizacja otworowania.
02	10.09.2020	Uzupełnienie zbrojenia ściany W052.

UWAGI DOTYCZĄCE WYKONYWANIA KONSTRUKCJI ŻELBETOWYCH:
1. W przypadkach nieopisanych indywidualnie na rysunku stosować zasady zgodnie z PN-B-03264:2002 pkt. 8
2. Jeśli nie oznaczono inaczej wszystkie wymiary prętów podano jako gabarytowe.
3. Minimalne średnice wewnętrzne zagięć prętów dobierać zgodnie z PN-B-03264 pkt. 8.1.1.3.
4. Wymiary strzemion podawane są po zewnętrznym obrysie pręta.
5. Kolejność układania zbrojenia poziomego w płycie wg szkicu.
6. Zbrojenie ścian i tarcz pionowe wewnętrzne, poziome zewnętrzne.
7. Słupy i belki fazować 1,5 cm
8. Otuliny przyjmuje się do zewnętrznego lica pręta.

UWAGI:
1. Rzędna ±0,00 = +96,35 m n.p.m
2. Wymiary na rzucie podano w centymetrach, rzędne wysokościowe w metrach.
3. Rysunki należy rozpatrywać łącznie z dokumentacją pozostałych branż.
4. Rysunki zbrojeniowe należy rozpatrywać łącznie z rysunkiem szalunkowym, którego geometria jest nadrzędna.
5. Przed betonowaniem należy osadzić elementy instalacji przewidziane do zabetonowania, takie jak marki, kotwy, elementy dylatacyjne i wymuszające rysę, przepusty instalacyjne, instalację odgromową i inne. Wszystkie te elementy należy wykonać zgodnie z projektami branżowymi.
6. Zapewnić ciągłość zbrojenia wykorzystywanego do uziemienia według dokumentacji instalacji odgromowej.
7. Peszle w stropach wg. projektu elektryki. Przebicia wg. architektury.
8. Materiały:
8.1. Fundamenty: beton C30/37 W8; stal A-IIIN, otulina 40mm
8.2. Ściany parteru: beton C30/37 i C35/45; stal A-IIIN, otulina 30mm
8.3. Ściany pozostałe: beton C30/37 i C35/45; stal A-IIIN, otulina 25mm
8.4. Słupy: beton C30/37; stal A-IIIN, otulina 40mm
8.7. Stropy: beton C30/37; stal A-IIIN, otulina 30mm
8.12. Belki: beton C30/37; stal A-IIIN, otulina 30mm
8.13. Schody: beton C30/37; stal A-IIIN, otulina 30mm

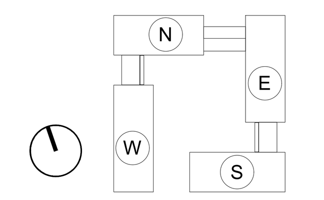

PRAWA AUTORSKIE ZASTRZEŻONE
Przedmiotowy projekt architektoniczny jest chroniony prawem autorskim zgodnie z Ustawą o Prawie Autorskim i Prawach Pokrewnych (Dz. U. 2017 poz.880)

Inwestor
Uniwersytet im. Adama Mickiewicza w Poznaniu
ul. Wieniawskiego 1
61-712 Poznań

Projektant generalny / Architektura
DEDECO
DEDECO sp. z o.o. "Warszawa" sp. k.
Al. Zjednoczenia 36
01-830 Warszawa

Projektant
structuralis
Konstrukcje Budowlane
Jakub Krupa
STRUCTURALIS
Konstrukcje Budowlane Jakub Krupa
Ul. Widawska 10/43 01-494 Warszawa

Projekt / Obiekt
Dom studencki dla celów szkoły wyższej - UAM, uzupełnionego o funkcje usługowe, z wewnętrzną komunikacją, parkingami i infrastrukturą techniczną, na terenie dz. nr ewid. 277, 278/1, 278/4, 278/3 ark. 28, obr. Morasko, położonego przy ul. Umultowskiej w Poznaniu

Adres Inwestycji
Działka nr ew. 277, 278/1, 278/4, 278/3
ark. 28, obręb Morasko
w Poznaniu przy ul. Umultowskiej

Projektant
Mgr inż. Jakub Krupa
MAZ/0089/POOK/08
Specjalność konstrukcyjno-budowlana

Opracowanie
Mgr inż. Jakub Krupa
Mgr inż. Michał Fąfara
Mgr inż. Piotr Ziółkowski
Mgr inż. Dominik Kapełka
Mgr inż. Marek Konopka

Branża
KONSTRUKCJA

Rysunek
ŚCIANY KONDYGNACJI +1. CZĘŚĆ 2
ZBROJENIE

Faza	Skala	Data
P.W.	1:50/1:25	10.09.2020

Nr rys.	Rewizja
UAM_PW_KO_ZB_1N_19	R02