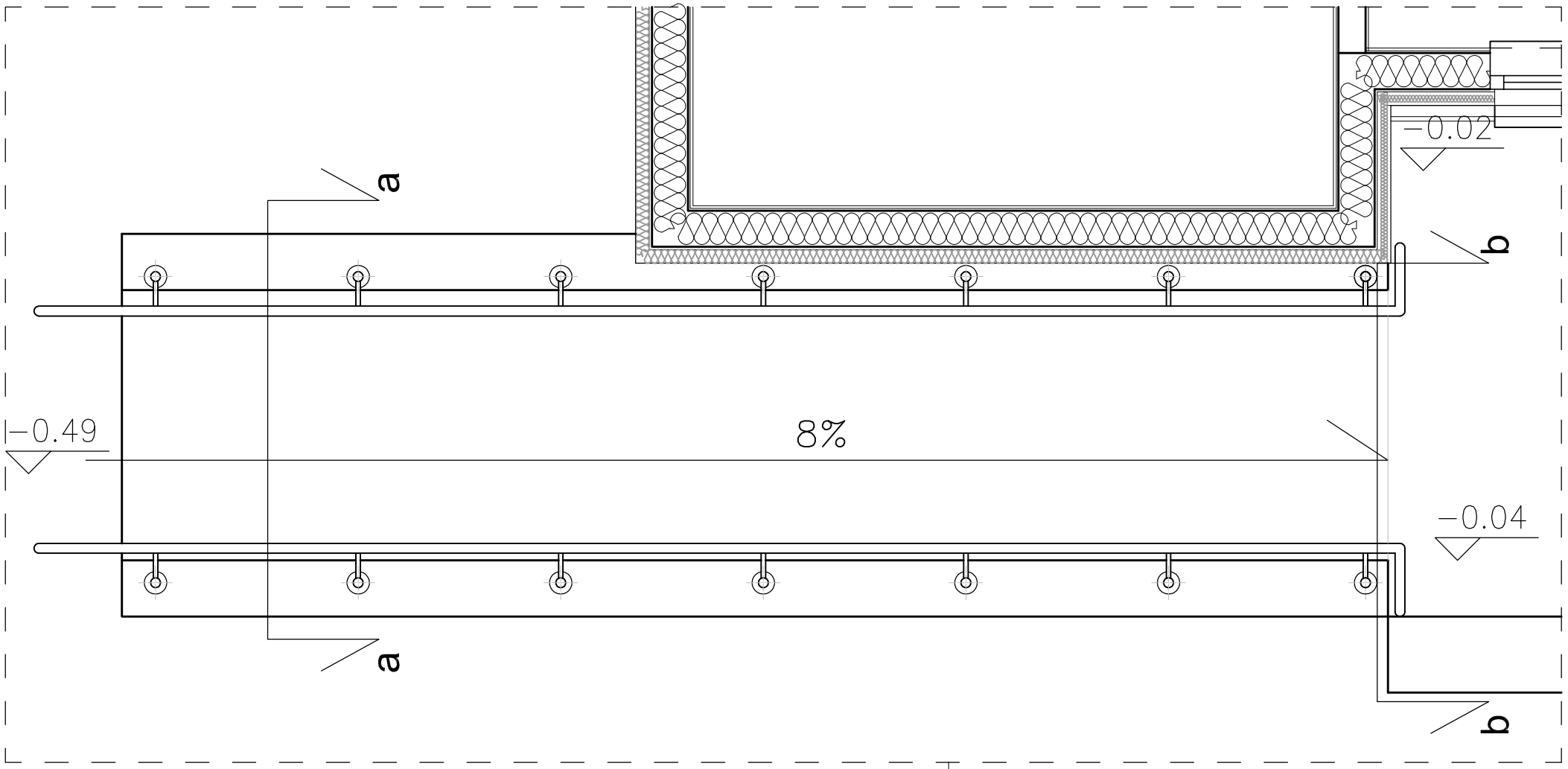

N1	NAWIERZCHNIA CHODNIKA/PODJAZD
KOSTKA BETONOWA SZARA/GRAFIT	6,0cm
PODSYPKA CEM.-PIASK. 1:4	4,0cm
PIASEK ŚREDNIOZIARNISTY	min.10,0cm
NASYP – POSPÓŁKA ZAGĘSZCZANA WARSTWAMI	

podjazd dla osób niepełnosprawnych

1:25

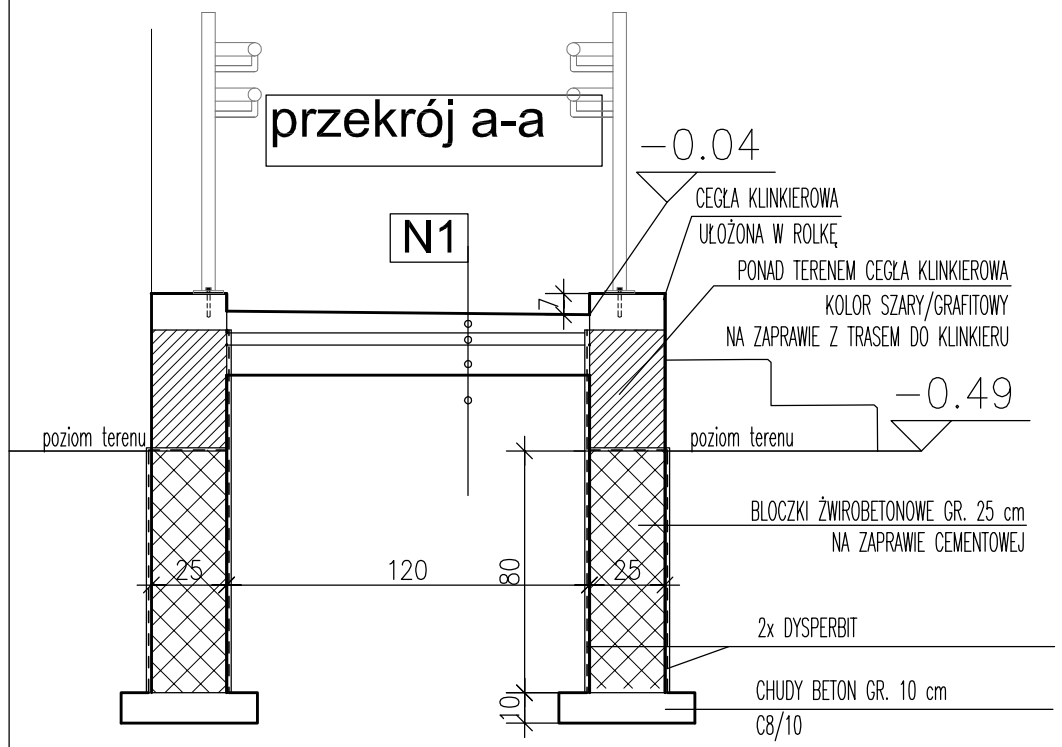

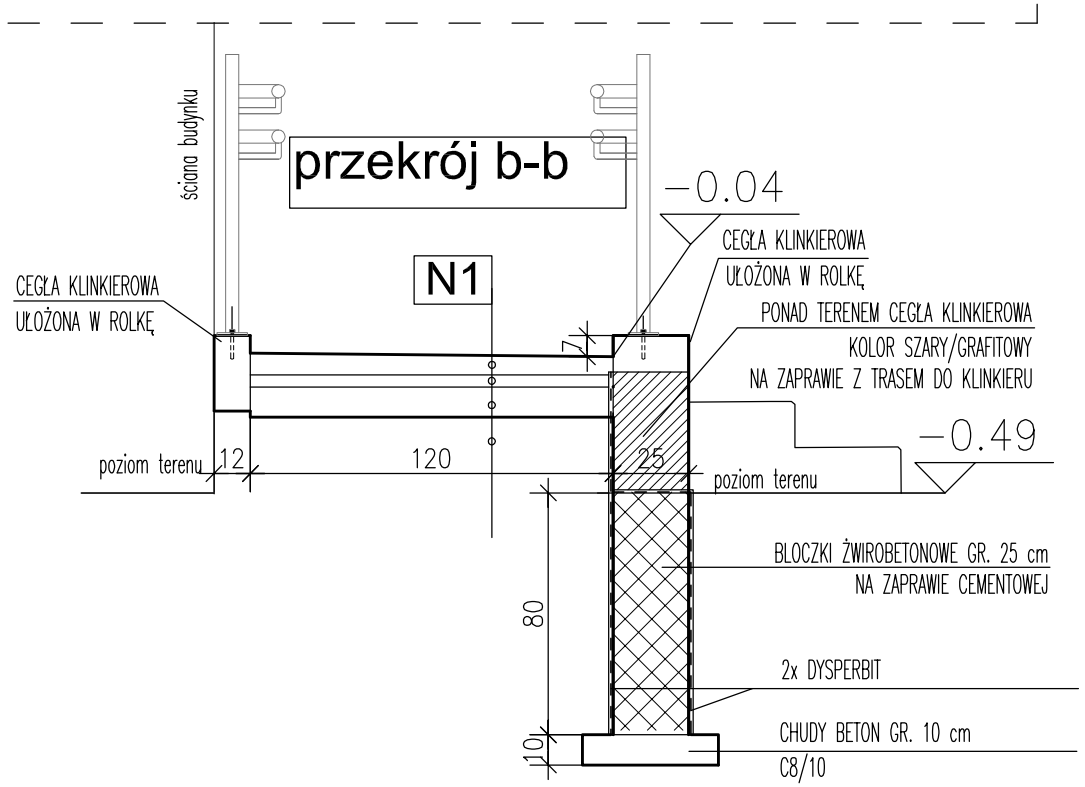

jednostka projektowa

ARCHI-GRAF
JANUSZ KICIŃSKI & ROMAN SZUMNY

64-920 PIŁA UL. KOSSAKA 110 TEL./FAX (067)2137075 ; 3512757

rewizja:	modyfikacje:	projektant:	data:	podpis:

inwestor:
NADLEŚNICTWO STRZELCE KRAJEŃSKIE
ul. Gorzowska 17, 66-500 Strzelce Krajeńskie

nazwa i adres obiektu budowlanego:
BUDYNEK BIUROWY - KANCELARIA LEŚNICTWA
66-540 Stare Kurowo, dz. nr 360/1, jednostka ewidencyjna
Stare Kurowo 080603_2, obręb ewidencyjny Kawki 0002

projektował:
mgr inż. arch. Janusz Kiciński
uprawnienia budowlane do projektowania
bez ograniczeń w specjalności architektonicznej
Nr ewiden. GP-7342/1628/91

sprawdził:
mgr inż. arch. Roman Szumny
uprawnienia budowlane do projektowania
bez ograniczeń w specjalności architektonicznej
Nr ewiden. GP-7342/1874/94

opracował: mgr inż. arch. Agnieszka Majchrzak

tytuł rysunku: **PODJAZD DLA OSÓB NIEPEŁNOSPRAWNYCH**

nr rys.: PB-950-18-10 | branża: ARCHITEKTURA

etap projektowania: projekt budowlany | data oprac.: listopad 2018 | skala: 1:25