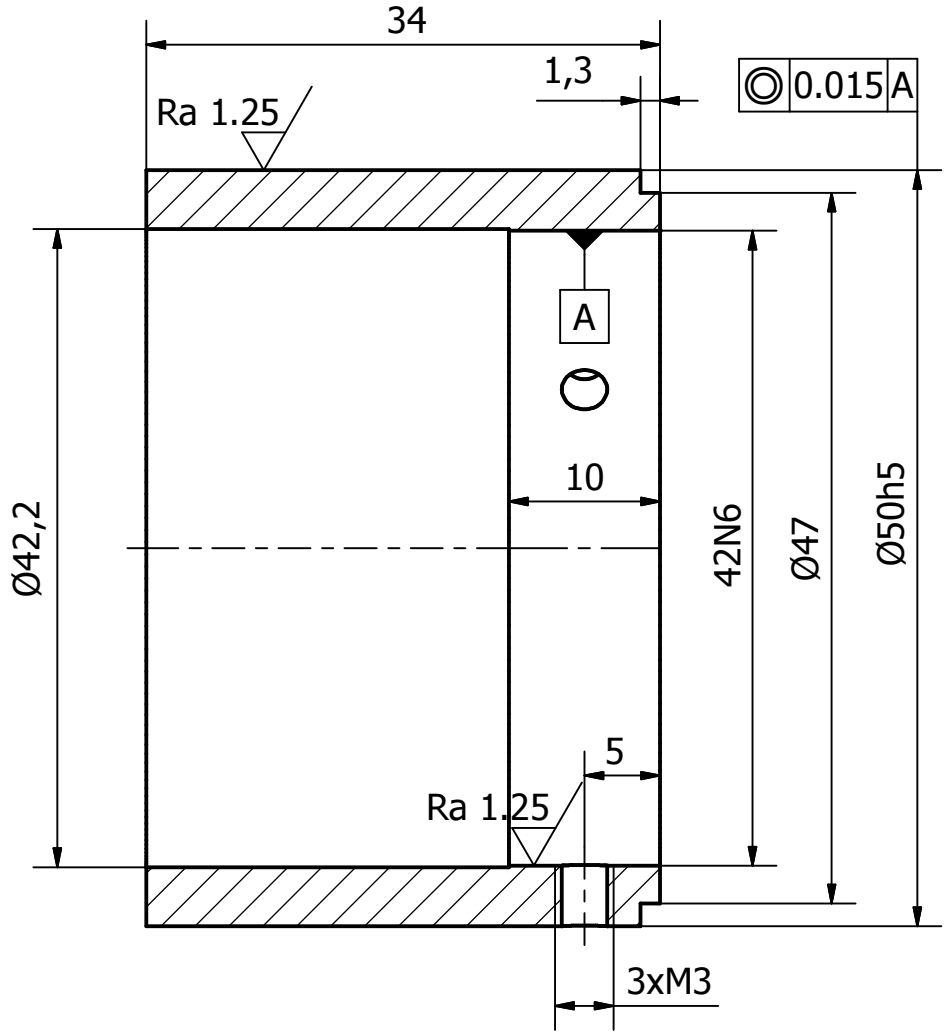

- Nazwa: Centrowanie momentomierza
- Gwinty 3xM3 co 120°
- Skala 2:1
- Materiał: Aluminium
- Numer rysunku: 18.00.01
- Liczba sztuk: 1

Ra 6,3

Zaprojektowany przez	Sprawdzony przez	Zatwierdzony przez	Date		Date	
Marcin Szczęch					16.04.2018	
AGH, KKIEM			Centrowanie momentom.		Wydanie	Arkusz 1 / 1