RZUT DACHU

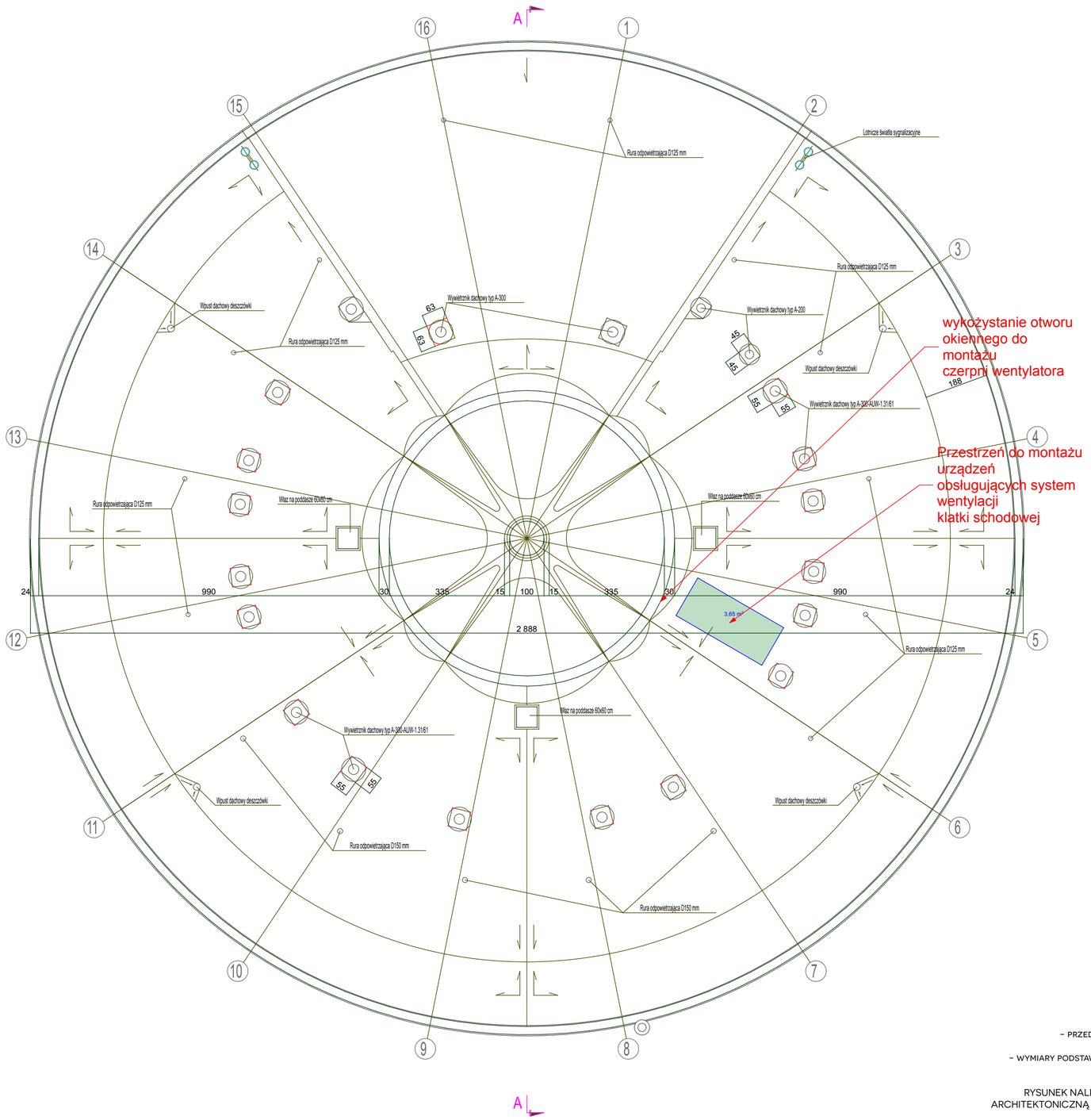

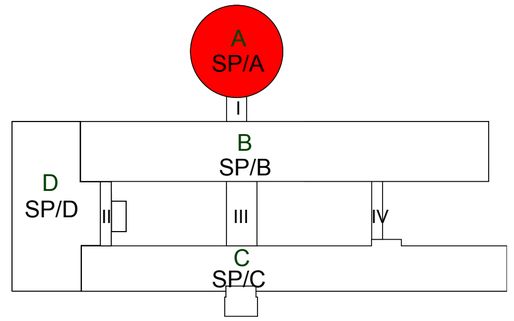

LEGENDA:

- REI 120 - ŚCIANY ISTNIEJĄCE REI 120
- REI 60 - ŚCIANY ISTNIEJĄCE REI 60
- REI 120 - ŚCIANY O WYMAGANEJ ODPORNOŚCI REI 120
- REI 60 - ŚCIANY O WYMAGANEJ ODPORNOŚCI REI 60
- EI 60 - ŚCIANY O WYMAGANEJ ODPORNOŚCI EI 60
- EI60 - DRZWI ISTNIEJĄCE EI 60, DYMOSZCZELNE
- EI60 - DRZWI ISTNIEJĄCE EI 60 PRZEZNACZONE DO NAPRAWY
- EI30 - DRZWI ISTNIEJĄCE EI 30
- EI60 - DRZWI NOWOPROJEKTOWANE EI 60
- EI30 - DRZWI NOWOPROJEKTOWANE EI 30
- S EI60 - DRZWI NOWOPROJEKTOWANE EI 60, DYMOSZCZELNE
- D - DRZWI ISTNIEJĄCE BEZ KLASY ODPORNOŚCI OGNIOWEJ PODLEGAJĄCE SPRAWDZENIU I EWENTUALNEJ WYMIANIE

IVETAD/POZ11/DRak - DRZWI WEWNĘTRZNE, DREWNIANE, akustyczne (KLASA ODPORNOŚCI OGNIOWEJ EI60)

IVE/R_POZ11/D - DRZWI WEWNĘTRZNE, PROFILOWE (KLASA ODPORNOŚCI OGNIOWEJ EI 30)

IVE/R_POZ17/N - NAŚWIETLE WEWNĘTRZNE, PROFILOWE (KLASA ODPORNOŚCI OGNIOWEJ EI 60)

IVE/R_POZ11/D - DRZWI WEWNĘTRZNE, PROFILOWE (BEZ KLASY ODPORNOŚCI OGNIOWEJ)

IVE/R_POZ11/DZ - DRZWI ZEWNĘTRZNE, PROFILOWE (BEZ KLASY ODPORNOŚCI OGNIOWEJ)

IVE/R_POZ17/NZ - NAŚWIETLE ZEWNĘTRZNE, PROFILOWE (KLASA ODPORNOŚCI OGNIOWEJ EI 60)

IVE/R_POZ6/T - DRZWI TECHNICZNE, STALOWE (KLASA ODPORNOŚCI OGNIOWEJ EI60)

IVE/R_POZ6/R - DRZWI REWIZYJNE , (KLASA ODPORNOŚCI OGNIOWEJ EI30)

- NOWOPROJEKTOWANE ŚCIANY W ZABUDOWIE LEKKIEJ GK O ODPORNOŚCI OGNIOWEJ EI60
- NOWOPROJEKTOWANE ŚCIANY W ZABUDOWIE LEKKIEJ GK O ODPORNOŚCI OGNIOWEJ EI120
- NOWOPROJEKTOWANE ŚCIANY MUROWANE O ODPORNOŚCI OGNIOWEJ EI120

IVETAD/POZ9/T EI60 140(90+50) 200

- NOWOPROJEKTOWANE SZACHTY WRAZ Z PRZEBICIAMI W STROPACH WYKONANE W ZABUDOWIE LEKKIEK GK WG PRZYJĘTEJ ODPORNOŚCI OGNIOWEJ Z DRZWIAMI REWIZYJNYMI

UWAGA:
- PRZED WYKONANIEM WSZYSTKIE WYMIARY* SPRAWDZIĆ W NATURZE (*WSZYSTKIE WYMIARY PODANE W CM)
- WYMIARY PODSTAWOWE DRZWI PODANE W "ŚWIETLE OŚCIEŻNICY PO OTWARCIU"
- WYSOKOŚĆ DRZWI MIN. 200 CM W "ŚWIETLE OŚCIEŻNICY"

RYSUNEK NALEŻY ROZPATRYWAĆ, ŁĄCZNIE Z CAŁĄ DOKUMENTACJĄ ARCHITEKTONICZNĄ [W TYM M.IN. Z OPISEM / RYSUNKAMI /ZAŁĄCZNIKAMI] ORAZ ZE WSZYSTKIMI PROJEKTAMI BRANŻOWYMI.

- WSZYSTKIE ZMIANY NALEŻY UZGADNIAĆ, Z JEDNOSTKĄ PROJEKTOWĄ.

- URZĄDZENIA I OSPRZĘT ZWIĄZANE Z INSTALACJAMI WG PROJEKTÓW BRANŻOWYCH WYKONAWCZYCH.

- WSZYSTKIE NOWE ELEMENTY KONSTRUKCYJNE WG BRANŻOWEGO WYKONAWCZEGO PROJEKTU KONSTRUKCJI.

- PRZEBICIA DACHOWE DOSTOSOWAĆ DO KONSTRUKCJI DACHU (WG PROJ. BRANŻOWYCH WYKONAWCZYCH).

PROJEKT WYKONAWCZY PRZEBUDOWA SZPITALA WOJEWÓDZKIEGO W POZNANIU PRZY UL. JURASZÓW 7/19 POLEGAJĄCA NA DOSTOSOWANIU OBIEKTU DO OBOWIĄZUJĄCYCH PRZEPISÓW POŻAROWYCH.

cube 27 architecture

STUDIO PROJEKTÓW CUBE 27
STUDIO PROJEKTÓW
ARCHITEKT BARBARA LIBER-SKARBEK
BIURO: 60-189 POZNAŃ,
UL. ROLNA458/19,
KOM: 603 337 422,

E-MAIL: B.LIBER@CUBE27.PL
WWW.CUBE27.PL
WWW.PRZYKLEJKI.PL
WWW.FOTOTAPETA27.PL

OBIEKT:
SZPITAL WOJEWÓDZKI W POZNANIU UL. JURASZÓW 7/19

INWESTOR:
SZPITAL WOJEWÓDZKI W POZNANIU
UL. JURASZÓW 7/19

IMIĘ I NAZWISKO	NR UPR	PODPIS
PROJEKTANT ARCHITEKTURA: MGR INŻ. ARCH. BARBARA LIBER-SKARBEK	15/08/DOIA	
SPRAWDZAJĄCY ARCHITEKTA: MGR INŻ. ARCH. JACEK ROSZYK	7131/12/P/2003	
PROJEKTANT KONSTRUKCJA: MGR INŻ. WOJCIECH LEWANDOWSKI	4183/GD/89	
SPRAWDZAJĄCY KONSTRUKCJA: MGR INŻ. KRZYSZTOF SZYMANIAK	GPB.I. 7342-24/98	
OPRACOWANIE KONSTRUKCJA: MGR INŻ. TOMASZ SCHNEIDER		

SKALA:	DATA:	TYTUŁ RYSUNKU:	BRANŻA:	NR RYS:
1:100	11/2015	**DACH ROTUNDA-PRZEB.**	ARCHITEKTURA	PW/IV ETAP/ A_KZ-R_05