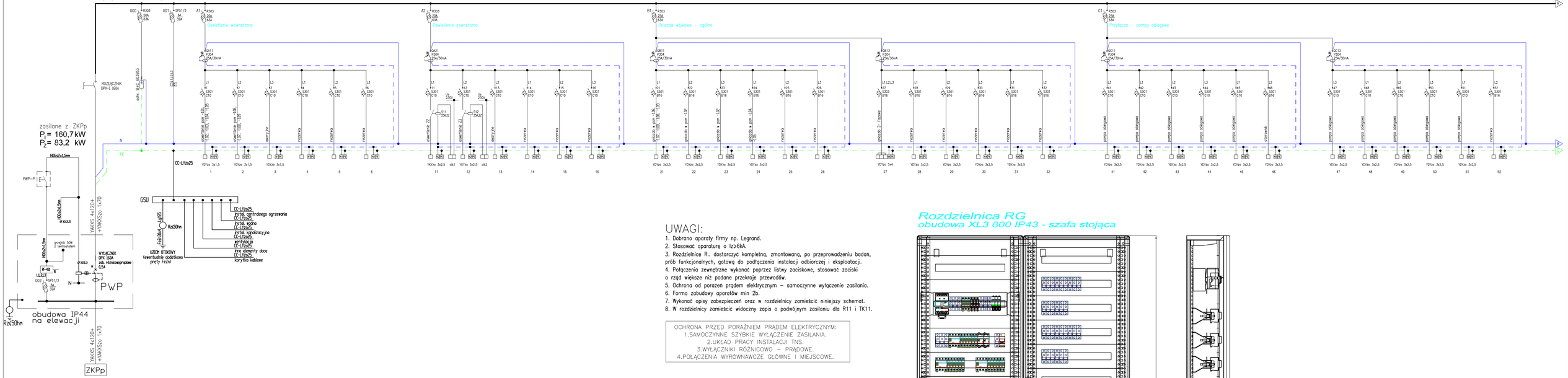

UWAGI:

1. Dobrano aparaty firmy np. Legrand.
2. Stosować aparaturę o Iz>6kA.
3. Rozdzielnicę R.. dostarczyć kompletną, zmontowaną, po przeprowadzeniu badań, prób funkcjonalnych, gotową do podłączenia instalacji odbiorczej i eksploatacji.
4. Połączenia zewnętrzne wykonać poprzez listwy zaciskowe, stosować zaciski o rząd większe niż podane przekroje przewodów.
5. Ochrona od porażeń prądem elektrycznym – samoczynne wyłączenie zasilania.
6. Forma zabudowy aparatów min 2b.
7. Wykonać opisy zabezpieczeń oraz w rozdzielnicy zamieścić niniejszy schemat.
8. W rozdzielnicy zamieścić widoczny zapis o podwójnym zasilaniu dla R11 i TK11.

OCHRONA PRZED PORAŻNIEM PRĄDEM ELEKTRYCZNYM:
1.SAMOCZYNNE SZYBKIE WYŁĄCZENIE ZASILANIA.
2.UKŁAD PRACY INSTALACJI TNS.
3.WYŁĄCZNIKI RÓŻNICOWO – PRĄDOWE.
4.POŁĄCZENIA WYRÓWNAWCZE GŁÓWNE I MIEJSCOWE.

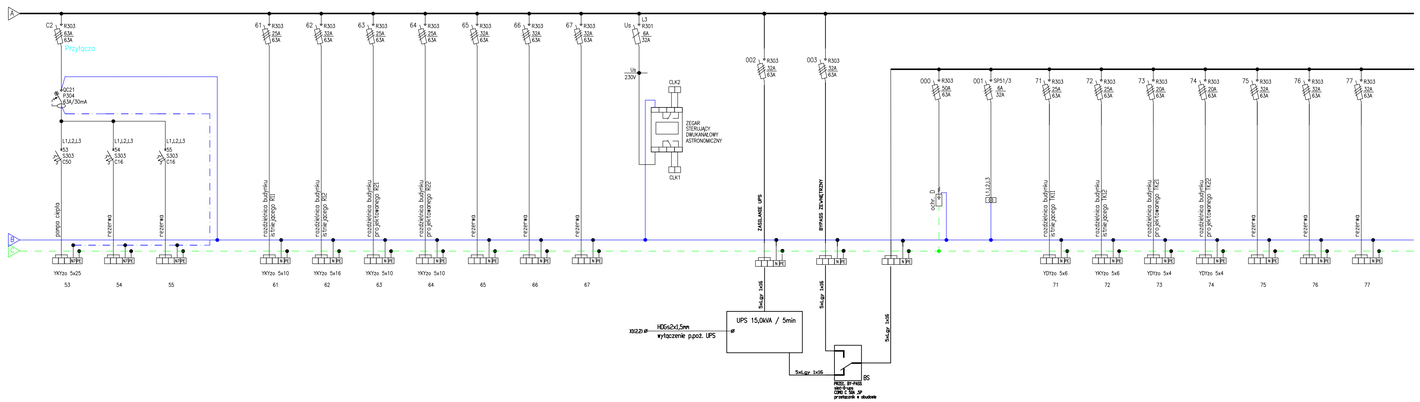

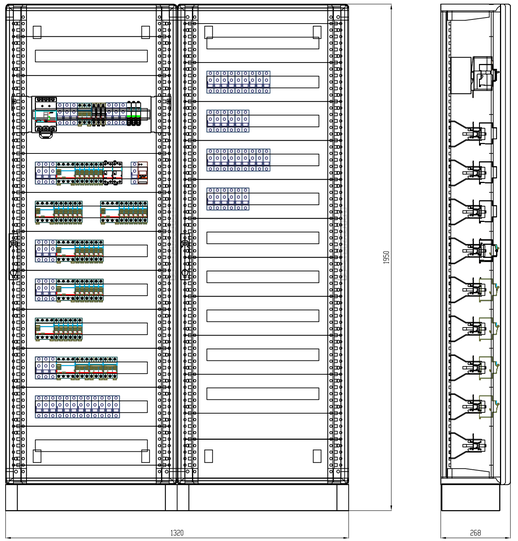

PRACOWNIA PROJEKTOWA 77
ul.Grodzka 87/4, 00-800 Poznań tel. +48 61-8024412 www.pracownia77.pl

INWESTOR:	SKARB PAŃSTWA PAŃSTWOWE GOSPODARSTWO LEŚNE LASY PAŃSTWOWE NADLEŚNICTWO SMOLARZ, DREZDENKO 66-530 KLESNO 3
OBIEKT:	ROZBUDOWA I PRZEBUDOWA BUDYNKU ADMINISTRACYJNO-BIUROWEGO DZ. NR 471/18, OBRĘB 0003 KLESNO, POW. STRZELECKO-DREZDENECKI
	SCHEMAT ROZDZIELNICY RG PROJEKT BUDOWLANY
BRANŻA:	INSTALACJE ELEKTRYCZNE
SKALA:	-:-
PROJEKTANT:	MGR INŻ. ADAM SAMSON UPR. PROJ. NR WKP/0137/PWOE/13
SPRAWDZAJĄCY:	MGR INŻ. ŁUKASZ MATUSZEWSKI UPR. PROJ. NR WKP/0175/PWOE/12
OPRACOWAŁ:	
RYS. NR	E12
	08.2016