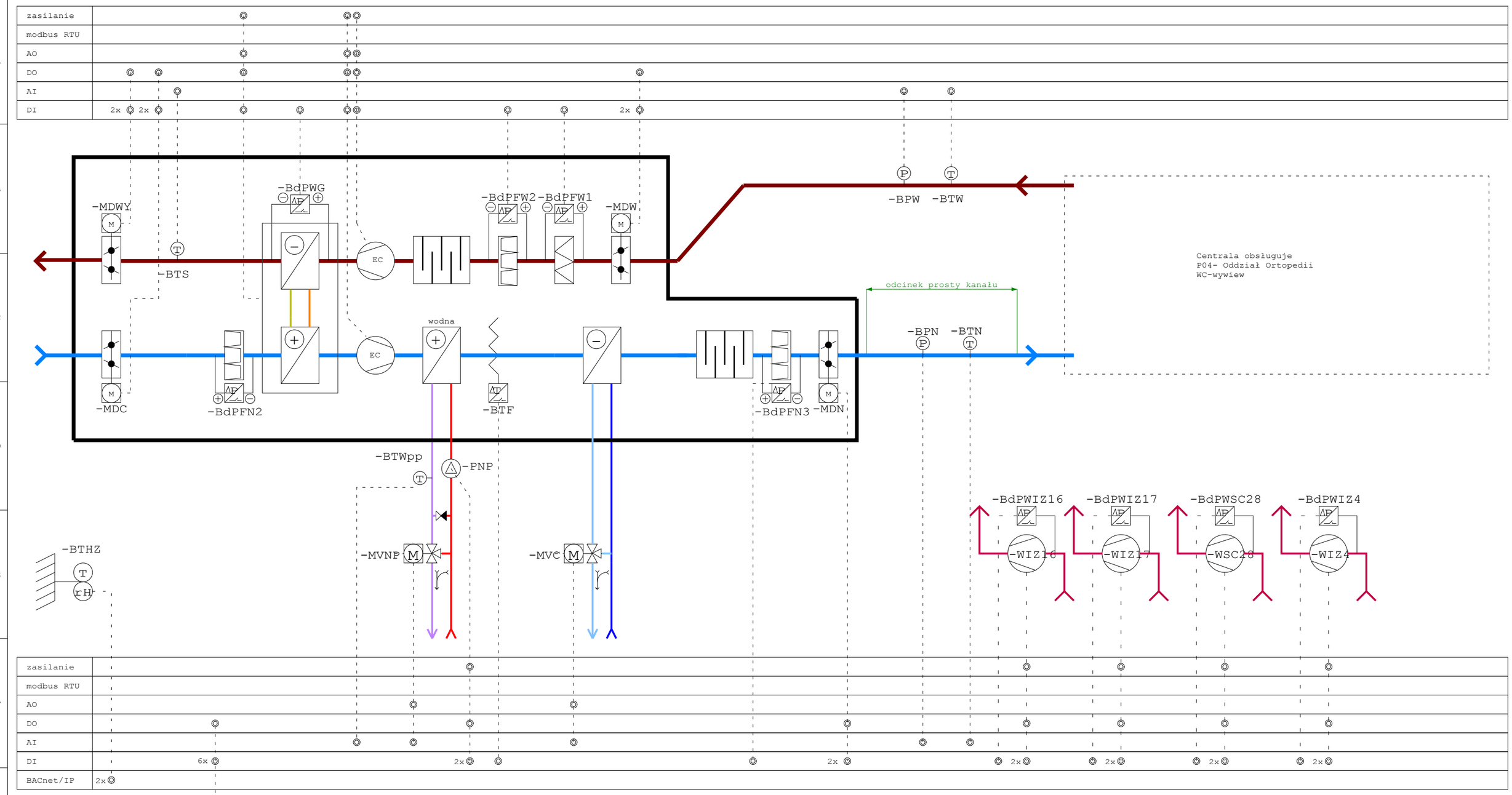

+Szafa

-SA.CNW8

Szafa automatyki

- kontrola faz
- ochronnik
- pożar
- zasilanie el. peryferyjnych
- Auto
- Reset
- Awaria zbiorcza
- Sterownik z modułami I/O

UWAGA:
Rozpatrywać łącznie ze schematem technologii wentylacji branży sanitarnej

Stan	Zmiana	Data	Nazwa

Opr.	Marcin Wacławski	
Proj.	Piotr Szwed	POM/0014/PWOE/12
Spr.	Andrzej Rulewski	251/Gd/2002

Data	Faza	Branża	Nr projektu
01/12/2017	PW	AKPiA i BMS	IBG-P/159/16

Wykonane dla

„Szpitale Wielkopolski"
Sp. z o. o.

Lutycka 34

Poznań

INDUSTRIA PROJECT

Instalacja:
=CNW8

Automatyka centrali went. CNW8- strefa I-A

Numer rysunku
IP159_PW_DR_IIB.00079

Szafa
SA.CNW8