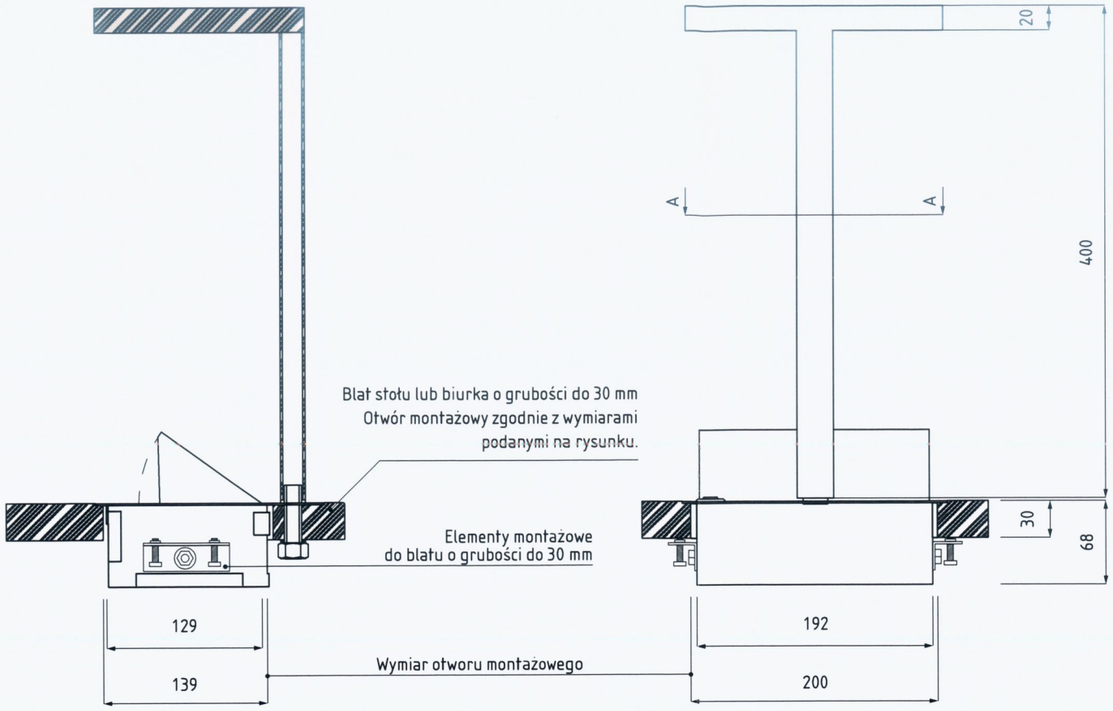

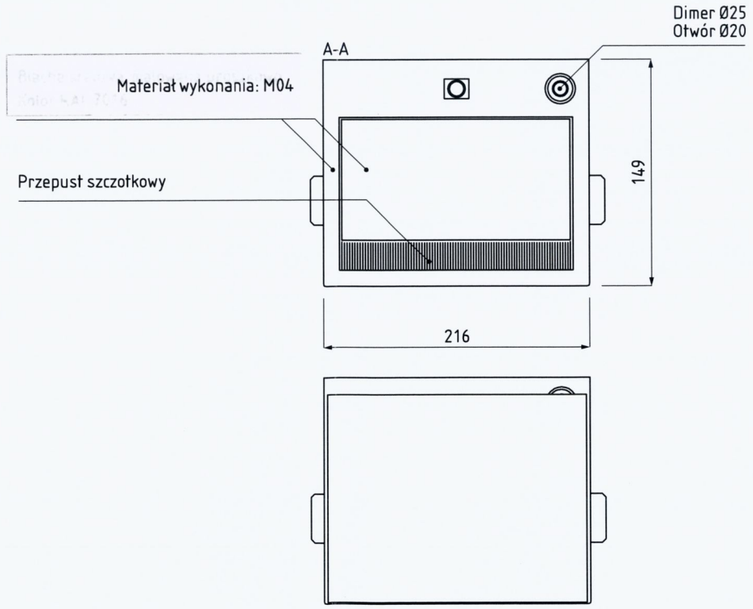

Opis szczegółowy / Materiały / Detale

Lampa zintegrowana z mediaportem TYP A1/TYP A2. Ramie lampy wychodzące z kołnierza mediaportu, dokręcane od dołu za pomocą nakrętki M14.

Mediaport TYP A1 i TYP A2, stalowa uchylna kaseta montowana w otworze wyciętym w blacie biurka lub stołu, której górna płaszczyzna jest zlicowana z powierzchnią stołu lub biurka. Część uchylna to stalowa pokrywa z przepustem szczotkowym umożliwiającym wyprowadzenie kabli zasilających i/lub sygnałowych. [redacted]

Materiały: Integralnym elementem niniejszej specyfikacji materiałowej jest dokument "BN Opis Projekt Wykonawczy - VI Wyposażenie wnętrz", który zawiera szczegółowy opis materiałów dla danego elementu oraz legendę oznaczeń (M01, M02, M03, M04, M04a, M04b, M05, M06_01, M06_02, M06_03, M06_04, M06_05, M07).

Źródło światła - 10 stałoprądowych diod (po 5 w dwóch rzędach) LED o asymetrycznych soczewkach.Moc wszystkich diod - 10W.
Do zasilania diod niezbędny zasilacz stałoprądowy.
Ściemnianie w oprawie za pomocą ściemniacza dotykowego w systemie phase cut.
Wymagany zasilacz Stałoprądowy LED:
_ Ściemnialne za pomocą ściemniaczy fazowych typu LEDIM oraz TEDIM
_ Trwałość znamionowa 50000 h (w temp. maks. 50 °C, wskaźnik awaryjności ? 0,2 % na 1000 h)
_ Prąd wyjściowy 350, 500 lub 700 mA
_ Zaciski wtykowe
_ Kabel połączeniowy, przekrój kabla 0,5 – 1,5 mm2
_ Moc wyjściowa 15/16 W
_ SEL V
_ Stopień ochrony IP20
_ Wyjście analogowe ściemnialne (amplituda prądu)
_ Zakres ściemniania zazw. 5 do 100 % (w zależności od ściemniacza)

Wymagany ściemniacz
- Ściemniacz fazowy typu leading edge (wycinanie zbocza narastającego sinusoidy napięcia zasilania), zoptymalizowany do sterowania lampami LED
- Sterowanie za pomocą potencjometru obrotowego
- Załączanie typu PUSH-PUSH
- Możliwość podłączenia lamp LED
- Cicha praca niezależnie od rodzaju obciążenia
- Specjalny obwód zmniejszający impuls prądu
- Miękki start, łagodne załączanie źródeł światła
- Powracalne zabezpieczenia:termiczne, przeciążeniowe, zwarciowe

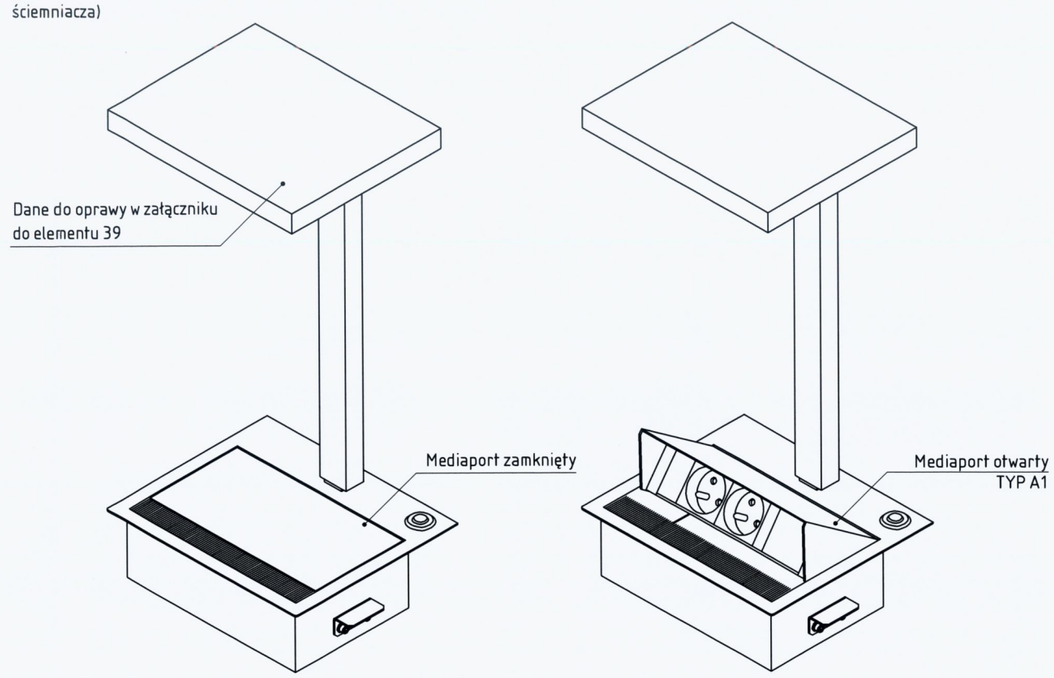

Przyjmując niniejszy rysunek firma wykonawcza akceptuje przedstawione w nim rozwiązania. Wymiary naniesione ręcznie mają pierwszeństwo nad drukowanymi.
Wykonawca zobowiązuje się do sprawdzenia na własną odpowiedzialność wszystkich wymiarów i wytycznych dotyczących swojego zlecenia przed przystąpieniem do robót.
O rozbieżnościach z narysowanymi lub pisemnie uzgodnionymi wytycznymi należy niezwłocznie powiadomić projektanta oraz inwestora (Bibliotekę Narodową).
Wykonawca jest zobowiązany do dokonania inwentaryzacji wymiarowej miejsc montażu, przed przystąpieniem do realizacji prac.

Nazwa rys.

39. Lampa biurkowa z mediaportem A1, A2

Nr rys.: 124.W.W.07.739

Inwestor:
Biblioteka Narodowa
Al. Niepodległości 213
02-086 Warszawa

Rysunek nie może być skierowany do realizacji bez zatwierdzenia projektanta
- PROJEKT WYKONAWCZY - CZĘŚĆ VI - WYPOSAZENIE
Przebudowa zespołu budynków „A" Biblioteki Narodowej w zakresie czytelń i przestrzeni publicznych wraz z zabudową patio

Arkusz: 1/1
Skala: 1:5
Format: A3

Wykonawca:
SOKKA
SOKKA Katarzyna Sokołowska
Ul.Rynek 6, 44-100 Gliwice
Al.W.Korfantego 17/5, 44-100 Gliwice
+48 32 2706489 , biuro@sokka.com

	Imię i Nazwisko	Data	Podpis
Projektował:	Michał Lipiński	11.2016	
Kreślił:	Michał Lipiński	11.2016	
Sprawdził:	Michał Latko	11.2016	
Zatwierdziła:	Katarzyna Sokołowska	11.2016	

Wykonać sztuk: