TYPOWE ROZWIĄZANIE ZJAZDU INDYWIDUALNEGO PRZEZ CHODNIK PRZYLEGAJĄCY DO JEZDNI
WIDOK Z GÓRY

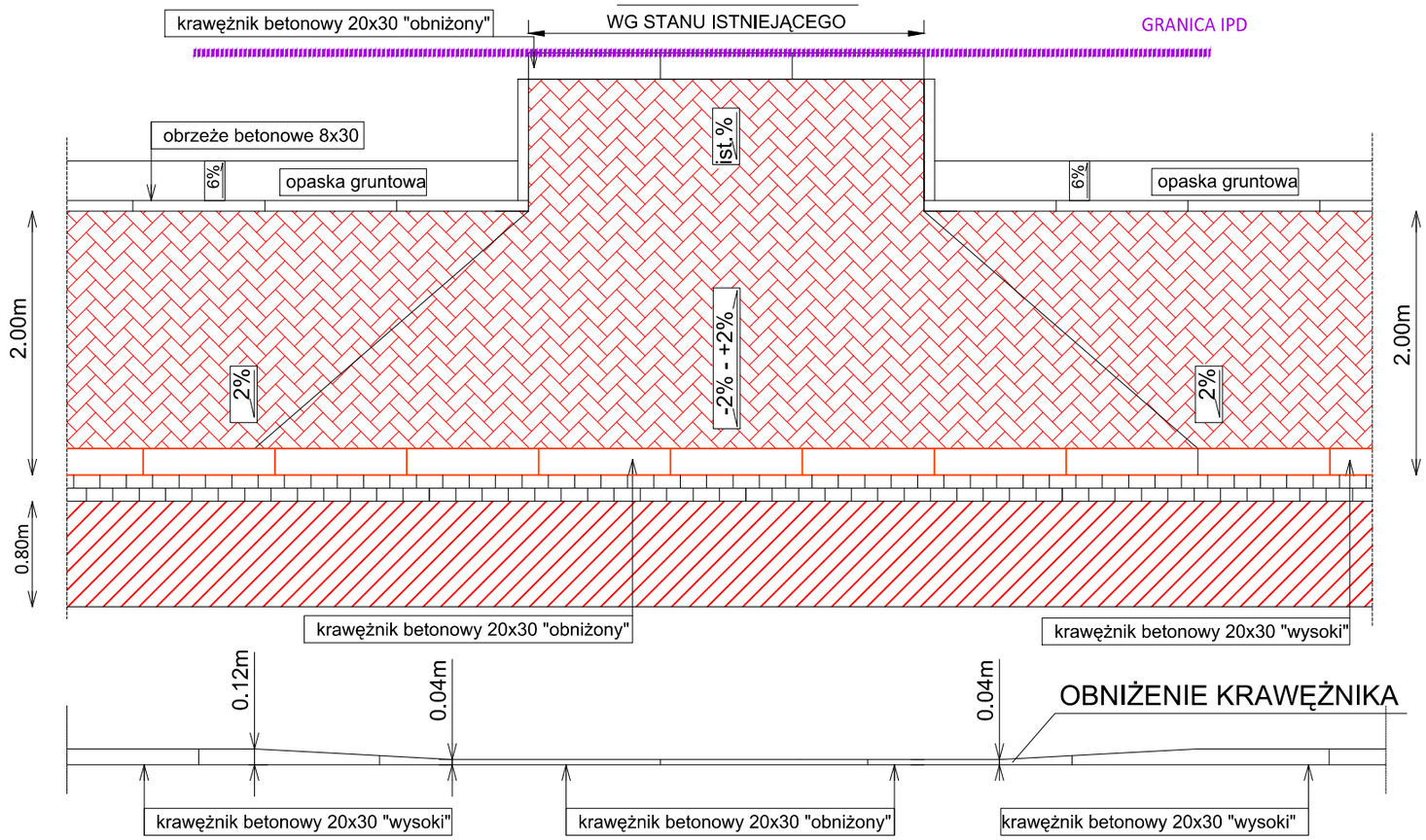

KONSTRUKCJA NAWIERZCHNI ZJAZDU PRZEZ CHODNIK

8cm	warstwa ścieralna z betonowej kostki brukowej wibroprasowanej koloru czerwonego typu podwójne T
3cm	podsypka cementowo-piaskowa 1:4
20cm	warstwa podbudowy z kruszywa łamanego 0/31.5 stabilizowanego mechanicznie
15cm	warstwa wzmacniająca z kruszywa łamanego 0/31.5 stabilizowanego mechanicznie

POSADOWIENIE KRAWĘŻNIKA PRZY JEZDNI- ZJAZD

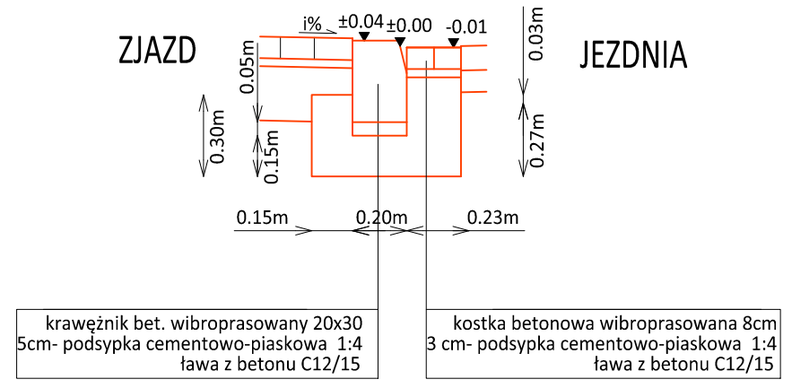

PRZEKRÓJ POPRZECZNY- z odcinkiem kanalizcji
od km ok 3+475 do km ok 3+755 (odc. ref. 320)

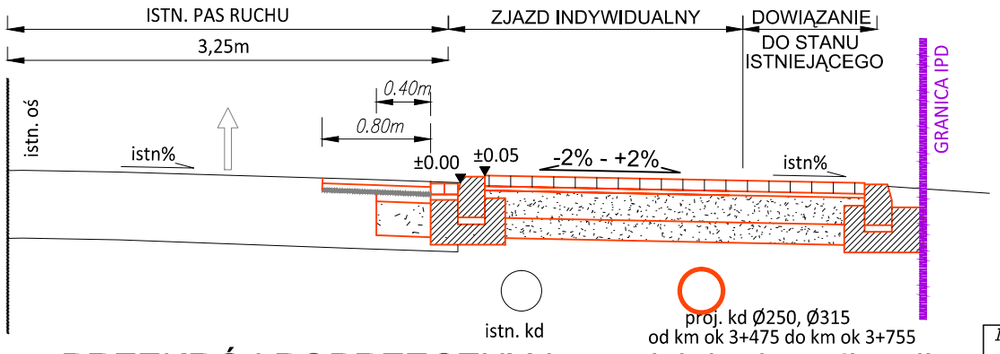

PRZEKRÓJ POPRZECZNY-bez odcinka kanalizacji
od km ok 3+189 do km ok 3+475 (odc. ref. 320)
od km ok 3+755 do km ok 4+606 (odc. ref. 320)

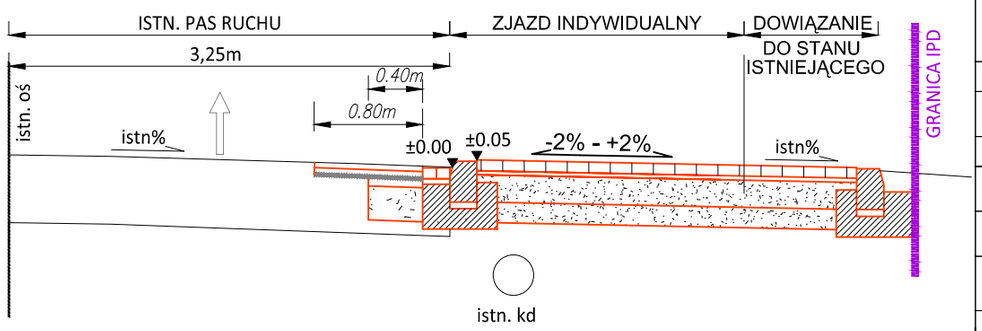

Inwestor:
Gmina Niepołomice
ul. Plac Zwycięstwa 13
30-005 Niepołomice

Firma Drogowa VIA
Michał Swatek
oś. Piastów 5/35
31-623 Kraków
www.fdvia.pl

Nazwa opracowania:
Przebudowa chodnika w ciągu DW964 odc. 320 km 3+189- km 4+606 w zakresie wykonania chodnika wraz z krawężnikiem oraz odwodnieniem (ul. Wielicka w Niepołomicach)

Gmina: NIEPOŁOMICE		*Powiat:* WIELICKI		*Województwo:* MAŁOPOLSKIE	
Część projektu:	Materiały przetargowe			*Skala:*	1:50
Funkcja:	*Imię i Nazwisko:*	*Branża:* DROGOWA		*Uprawnienia:*	*Podpis:*
Projektant:	mgr inż. Michał SWATEK		MAP/0105/PWOD/07		
Opracował:	inż. Anna Olender				
Nazwa rysunku:	PRZEKROJE TYPOWE- zjazd indywidualny			*Nr rys.:*	3.2

KRAKÓW, lipiec 2016r.

NDW-162721(5)-AO